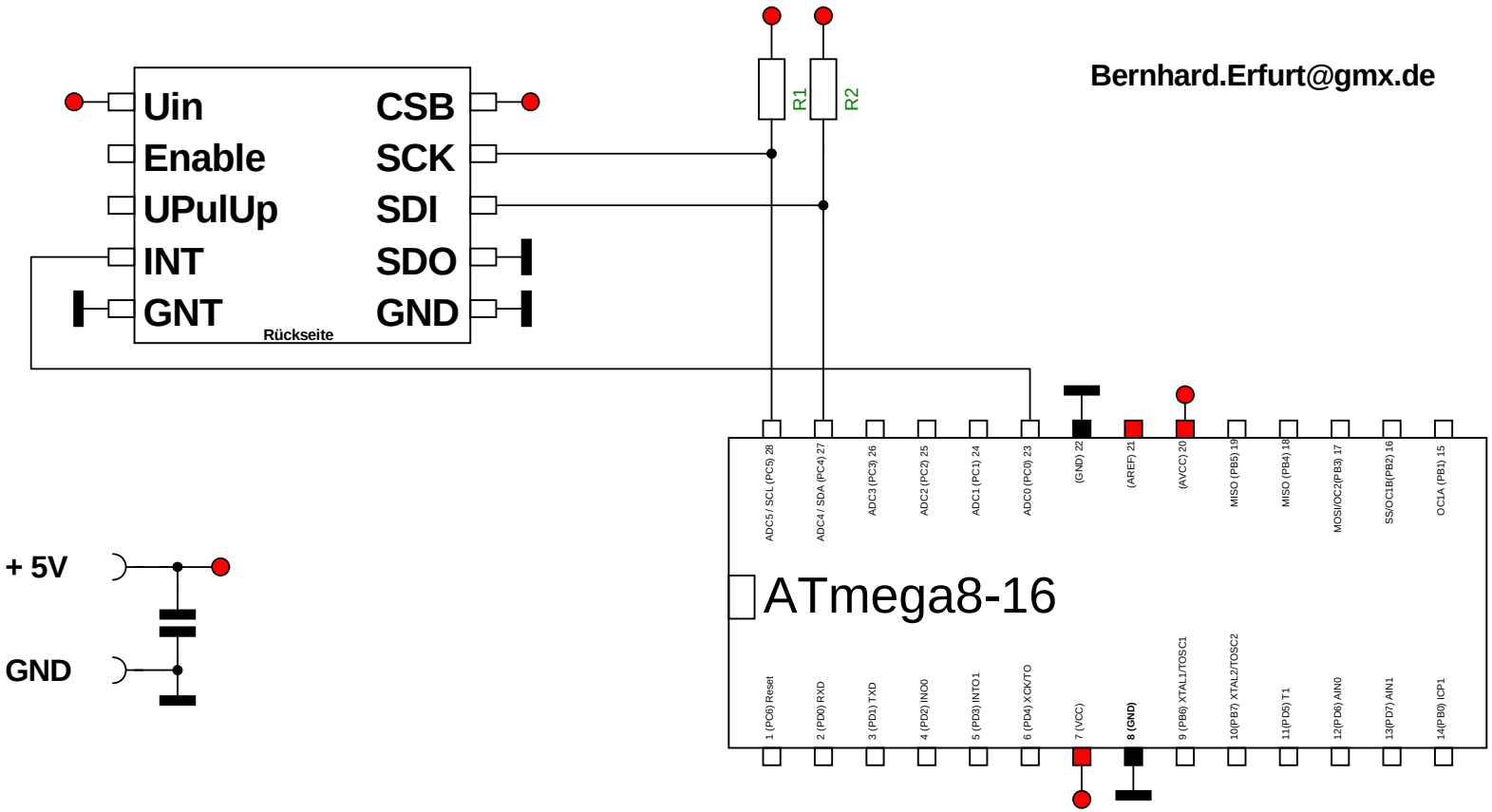Schaltung BMA020 Beschleunigungssensor (Prinzip)