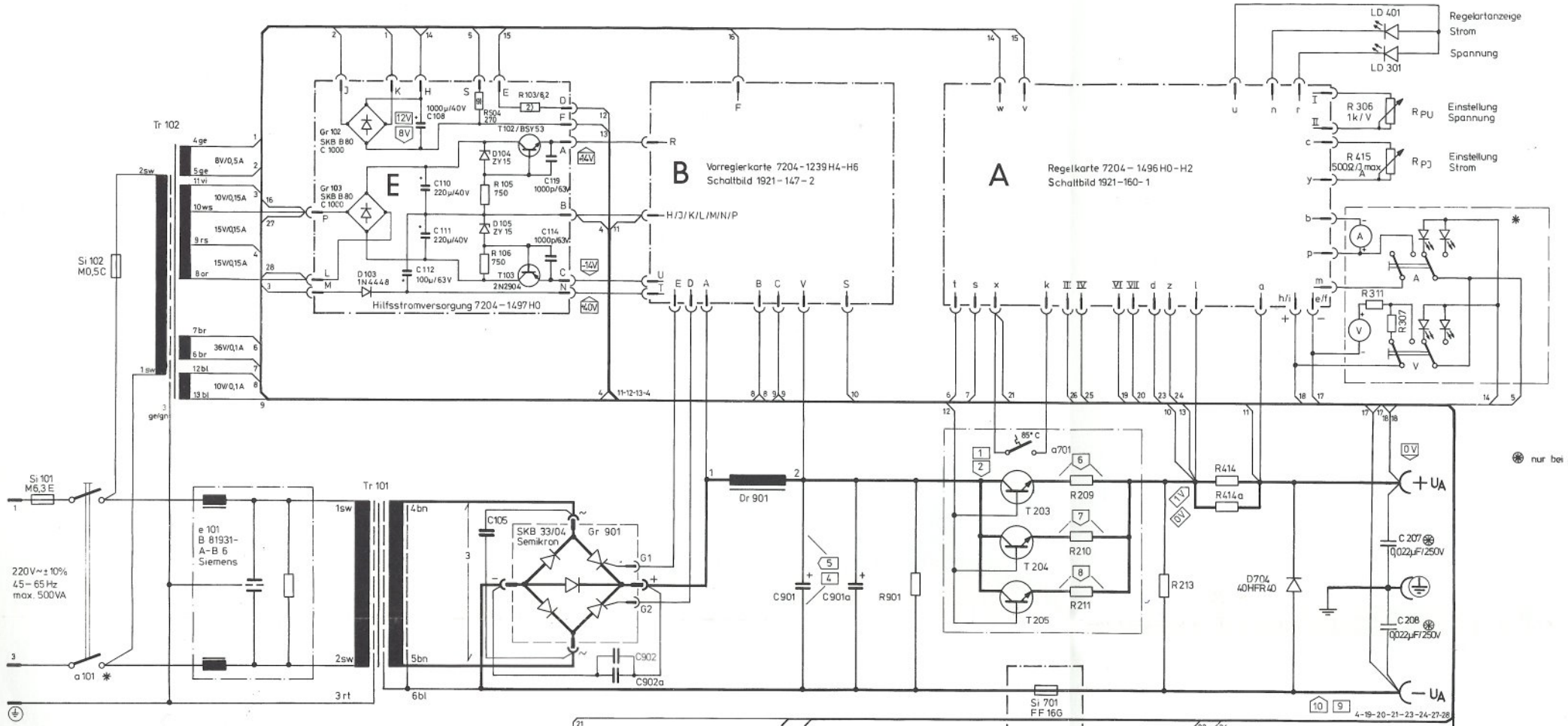

Spannungen bei folgenden Bedingungen gegen die + Anschlußklemme gemessen: (Ausnahme extra Angabe).

1) Netzspannung 220V
2) Umgebungstemperatur + 25°C
3) Messung erfolgt mit Instrument $R_i \geq 1 M\Omega$

Meßpunktkennzeichnung:

a) ▭ Spannungsangabe bei Spannungsregelung U_A max, J_{A0}
b) ⬡ Spannungsangabe bei Stromregelung U_A max – 10%, J_A max
c) ⬡ Spannungsangaben die für a) und b) gleich sind

Meßpunkte:

Geräte Typ	1	2	3	4	5	6	7	8	9	10
34 G 32 R 10 RU 10 / RC 10	+30 V	+4V	52V~ 11 A	62V	35V	0,5V	0,5V	0,5V	-32V	-29V
34 G 60 R5,5 RU55 / RC5,5	+40 V	+5V	95V 6A	99 V	52V	0,4V	0,4V	0,4V	-60V	-54V
34 G 80 R 4 RU 4 / RC 4	+60V	+6V	128V 4,5A	140V	70V	0,5V	0,5V	0,5V	-80V	-72V

Widerstände ohne Fußnote: Kohlesch.-Festwidstd. 5-0309 DIN 44052
mit Fußnote: 1) Kohlesch.-Festwidstd. 5-0309 DIN 44051
2) Drahtwidst. 6×18/.../10 KH 16018 Vitrohm
3) Drahtwidst. 6×18/.../5 KH 16018 Vitrohm
4) Drahtwidst. 9×38/.../5 KH 19038 Vitrohm
5) Drahtwidst. 9×38/.../10 KH 19038 Vitrohm
6) Drahtwidst. 14×27/.../3 Dale RH 25
7) Drahtwidst. 6×25/.../10 KH 16025 Vitrohm
8) Drahtwidst. 6×25/.../5 KH 16025 Vitrohm
9) Kohlesch.-Festwidstd. 5-0617 DIN 44051
10) Trimmerwidstd. Typ 72 P/Fa Beckmann

Gerätetypenabhängig veränderliche Bauteile.

Geräte Typ	C901/901a	R901	R414/414a	R414	R213	T203/204/205	R209/210/211	C902/902a	C105	Leiterplatte C R704	Leiterplatte C R705	Leiterplatte D R704	Leiterplatte D T701	Leiterplatte D T703/704
34 G 32 R 10 RU10 / RC 10	BD 6800µF 63V	680 5.)	0,2Ω 6)	—	560 7)	2 N 3055	0,15Ω 3)	—	0,47µ 250V	5k	13k	0,33Ω	2N2904 A	2N3055
34 G 60 R5,5 RU55 / RC5,5	BD 3300µF 100V	1,5k 4.)	—	0,2Ω 6)	2k 8)	2 N 5239	0,2 Ω 3)	1µ / 250V	1,5µ 400V	2k	7,5k	0,56	2N5415	2N5239
34 G 80 R 4 RU 4 / RC 4	BD 1500µF 160V	3,3k 3.)	—	0,25Ω 6)	3,3k 8)	2 N 5239	0,39Ω 3	1µ / 250V	1,5µ 400V	2k	5,1k	0,56	2N5415	2N5239

Schaltbild 1921-160
für KONSTANTER 34 G . . . R . . .

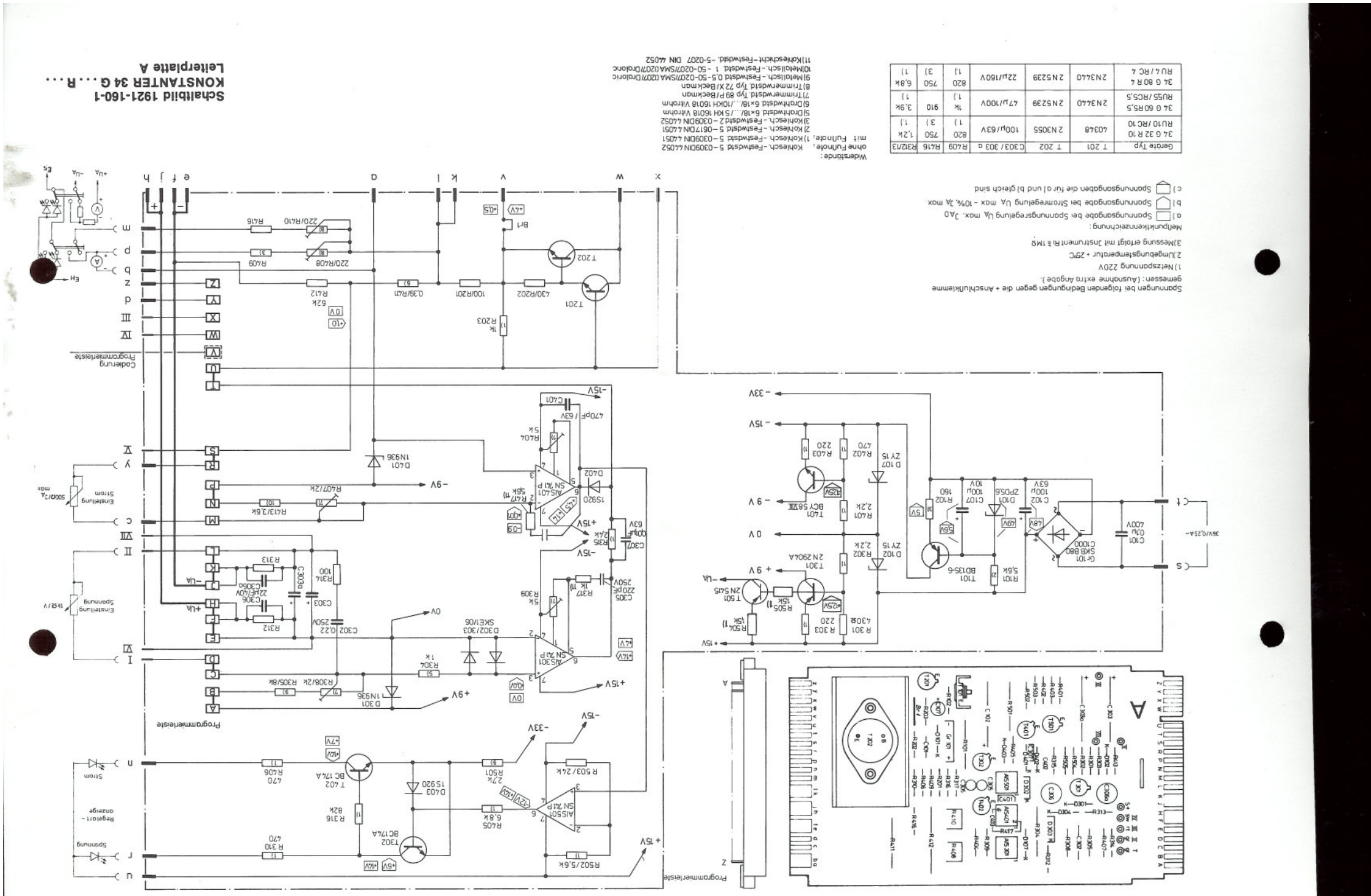

Spannungen bei folgenden Bedingungen gegen die + Anschlußklemme gemessen: (Ausnahme extra Angabe).
1) Netzspannung 220V
2) Umgebungstemperatur + 25°C
3) Messung erfolgt mit Jnstrument Ri ≅ 1MΩ

Meßpunktkennzeichnung:
a) Spannungsangabe bei Spannungsregelung UA max. JA0
b) Spannungsangabe bei Stromregelung UA max – 10%, JA max.
c) Spannungsangaben die für a) und b) gleich sind

Widerstände: ohne Fußnote: Kohleschch.-Festwdstd 5-0309DIN 44051
mit Fußnote: 1) Kohleschch.-Festwdstd 5-0309DIN 44051
2) Kohleschch.-Festwdstd 5-0617DIN 44051
3) Kohleschch.-Festwdstd 2-0309DIN 44052
5) Drahtwdstd 6×18/../5KH 16018 Vitrohm
6) Drahtwdstd 6×18/../10KH 16018 Vitrohm
7) Trimmerwdstd Typ 89P/Beckman
8) Trimmerwdstd Typ 72X/Beckman
9) Metallsch.-Festwdstd 0,5-50-0207/SMA0207/Draloric
10) Metallsch.-Festwdstd 1-50-0207/SMA0207/Draloric
11) Kohleschicht-Festwdstd.-5-0207 DIN 44052

Gerätetyp	T 201	T 202	C303/303 a	R409	R416	R312/13
34 G 32 R 10 RU10/RC10	40348 2N3055	100µ/63V	820 11	750 31	1,2k 11	
34 G 60 R5,5 RU55/RC5,5	2N3440 2N5239	47µ/100V	1k 11	910 11	3,9k 11	
34 G 80 R 4 RU4/RC4	2N3440 2N5239	22µ/160V	820 11	750 31	6,8k 11	

Schaltbild 1921-160-1
KONSTANTER 34 G . . . R . . .
Leiterplatte A

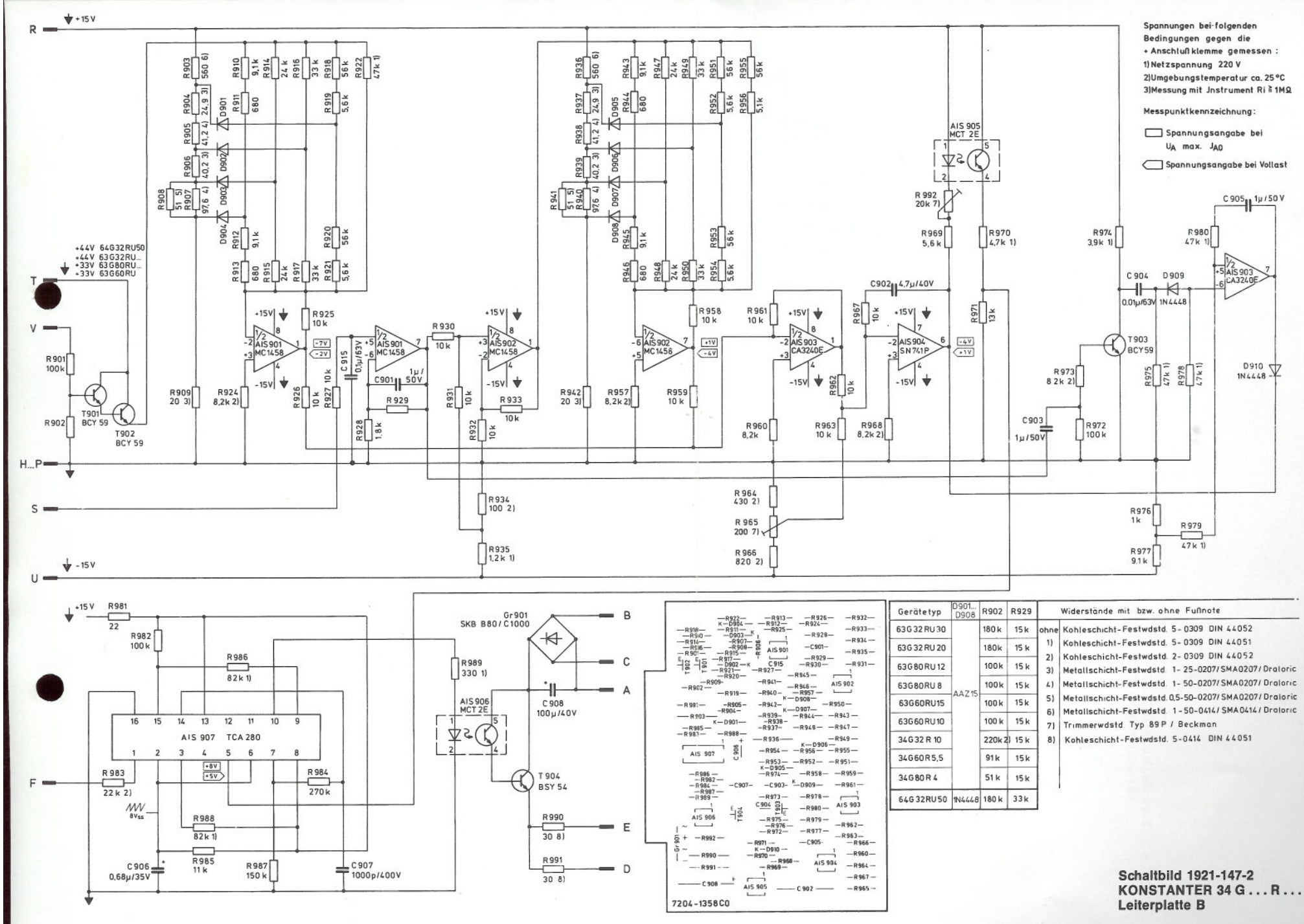

Gerätetyp	D901... D908	R902	R929	Widerstände mit bzw. ohne Fußnote	
63G32RU30	AAZ15	180k	15k	ohne	Kohleschicht-Festwdstd. 5-0309 DIN 44052
63G32RU20		180k	15k	1)	Kohleschicht-Festwdstd. 5-0309 DIN 44051
63G80RU12		100k	15k	2)	Kohleschicht-Festwdstd. 2-0309 DIN 44052
63G80RU8		100k	15k	3)	Metallschicht-Festwdstd. 1-25-0207/SMA0207/Draloric
63G60RU15		100k	15k	4)	Metallschicht-Festwdstd. 1-50-0207/SMA0207/Draloric
63G60RU10		100k	15k	5)	Metallschicht-Festwdstd. 0,5-50-0207/SMA0207/Draloric
34G32R10		220k 2)	15k	6)	Metallschicht-Festwdstd. 1-50-0414/SMA0414/Draloric
34G60R5,5		91k	15k	7)	Trimmerwdstd. Typ 89P / Beckman
34G80R4		51k	15k	8)	Kohleschicht-Festwdstd. 5-0414 DIN 44051
64G32RU50	1N4448	180k	33k		

Schaltbild 1921-147-2
KONSTANTER 34 G . . . R . . .
Leiterplatte B