Zum Abschalten der Brücke müssen beide Eingänge auf 0V gelegt werden.
Das Kurzschließen der Motorwicklung ist deshalb nicht möglich.
Werden beide Eingänge gleichzeitig auf +5V gelegt, so wird die
Schaltung zerstört.

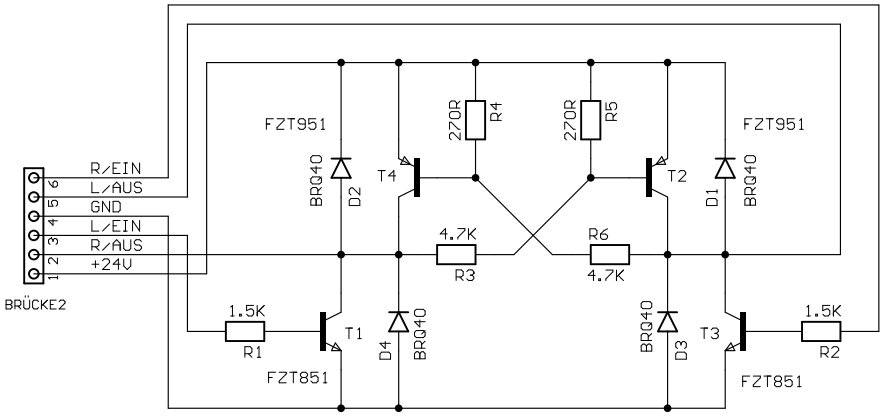
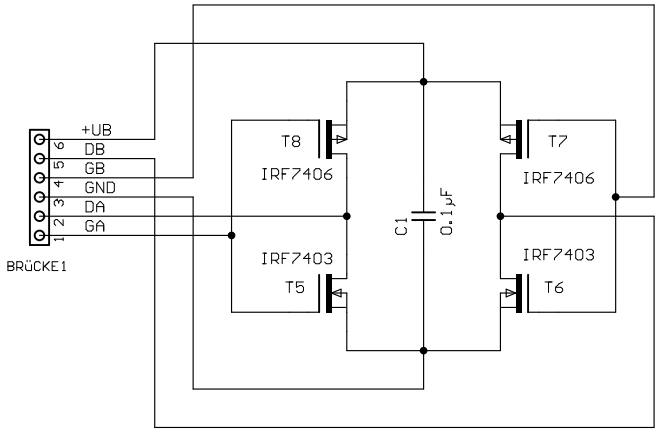
Diese Brücke schließt die Motorwicklung kurz.
Sind beide Eingänge 0V, so sind T7 und T8
leitend. Bei +12V bis +18V sind T5 und T6
leitend und die beiden anderen Transistoren
sind hochohmig und sperren.