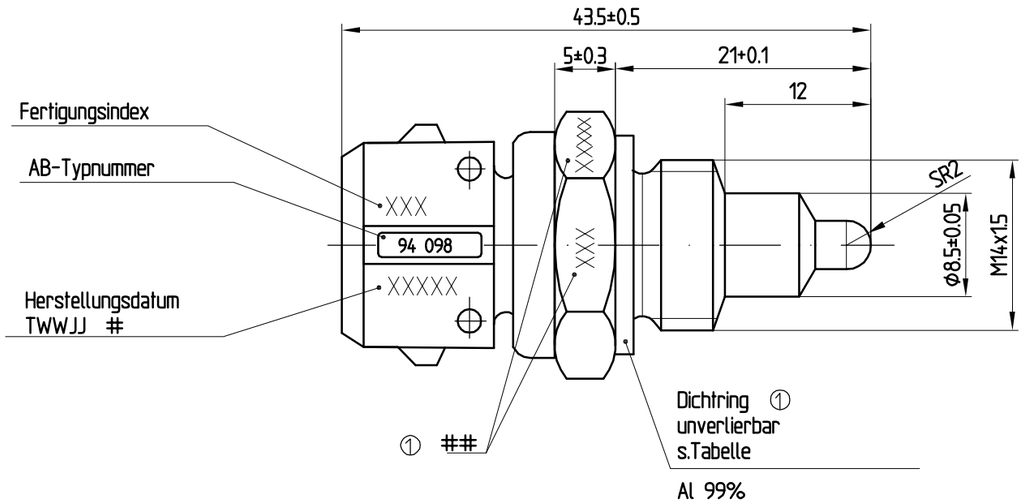

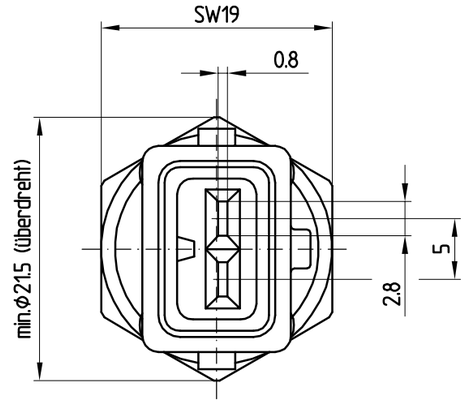

Kennlinie NTC

Temperatur (°C)	Widerstand (Ohm)
-40	75762
-30	39851
-20	21855
-10	12457
0	7351
10	4480
20	2812
30	1814
40	1199
50	811,2
60	560,2
70	394,5
80	283,2
90	206,6
100	153,1
110	115,1
120	87,65
130	67,75
140	52,86
150	41,72

Ansicht A ⌒ 270°

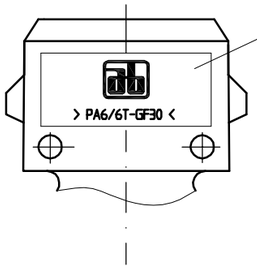

Kennzeichnung
AB-Firmenzeichen
Werkstoffcode

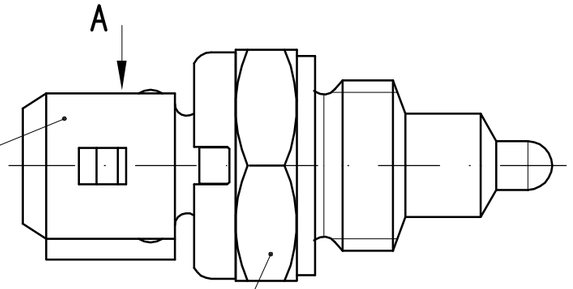

Aggregatanschluß
2-polig, Kodierung 1

Kontaktoberfläche: Sn

Steckergehäuse
nach AB-Zg. Nr. 94 098 006
PA6/6T GF30

Gehäuse ①
s. Tabelle

CuZn39Pb2 F43

Technische Daten

Temperaturtoleranz NTC	... max. ±1K
Ansprechzeit	... $\tau_{90} \leq 15$sec
Temperaturbereich	-40°C bis +150°C
Anzugsdrehmoment	max 16Nm

Bauvarianten D; D1

①

	94 098 000.D Gewinde M14x1,5 (wie dargestellt)	**94 098 000.D1** Gewinde M12x1,5
Dichtring	A14x18x1,5 94 097 007	A12,1x16x1,5 94 092 007
Gehäuse	94 098 005	94 097 011

① ## alternative Kennzeichnungsstelle für Fertigungsindex und Herstellungsdatum

\# T = Tag (z. B. Montag =1)
WW = Woche
JJ = Jahr

Gewicht: (nur für ET und BV) 24,16 g	Werkstoff:			Nachbehandlung:	Oberflaechenbehandlung:
Methode 1 ISO 128	2003	Tag	Name	Gesehen:	wichtige Funktionsmaße
	Bearb.	02.09.	G. Lachmann		
	gepr.			Format: A3	
	Normg.				
Form- und Lagetoleranzen: nach DIN ISO 1101	Maßstab 2:1	Temperaturfühler			
Oberflächen: nach DIN ISO 1302		Bauvorschrift			
Zeichnung erstellt mit: Mechanical Desctop	Maße ohne Toleranzangabe nach: DIN ISO 2768-m				
Schutzvermerk nach DIN 34 beachten!					

TT electronics
AB Elektronik Sachsen GmbH

Ersatz für: K02/162-000

Zg.-Nr.: ① 94 098 000.

Mat.-Nr. 9409901020 9409900020

Index/ÄM/Datum		
1	K0433	3.02.04