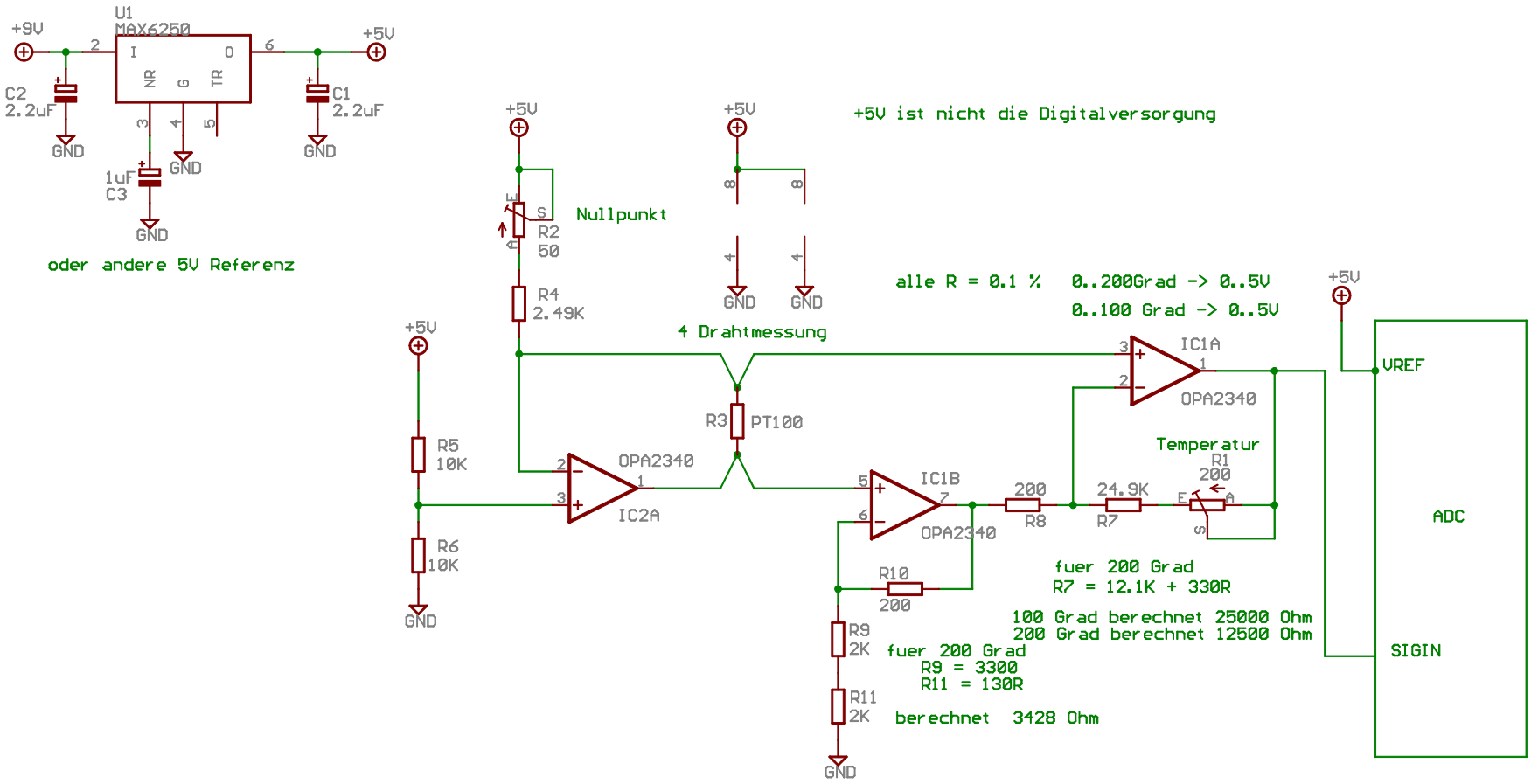
U1
MAX6250
+9V
+5V
C2
2.2uF
C1
2.2uF
1uF
C3
GND
oder andere 5V Referenz
+5V ist nicht die Digitalversorgung
Nullpunkt
R2
50
R4
2.49K
4 Drahtmessung
R3
PT100
R5
10K
R6
10K
OPA2340
IC2A
IC1B
IC1A
R8
200
R7
24.9K
R1
200
Temperatur
R10
200
R9
2K
R11
2K
alle R = 0.1 %
0..200Grad -> 0..5V
0..100 Grad -> 0..5V
fuer 200 Grad
R7 = 12.1K + 330R
100 Grad berechnet 25000 Ohm
200 Grad berechnet 12500 Ohm
fuer 200 Grad
R9 = 3300
R11 = 130R
berechnet 3428 Ohm
VREF
ADC
SIGIN