ftcap GmbH

Film Capacitor

Type: FRP6.8n15k054022022EP

Carl-Benz-Str., 25813 Husum
Tel.: +49 (0) 4841/ 8957-0
Fax.:+49 (0) 4841/ 8957-45
e-mail: info@ftcap.de
www.ftcap.de

Customer: Philips Medical Systems **Part-No: 1025893-51505**

date: 16/07/2010 12:59:00
issued by: at/ht/db
version: 1.4
17.07.2014 14:19

Technical data

Nominal capacitance	C_N	6,8	nF ± 10%
Nominal voltage dc	U_{NDC}	15000	V
Surge voltage	U_S	22500	V
Energy	W_N	765	mWs
Max. Peak periodic current	$\hat{I}_{Periodic}$	48,3	A
Max. Pulse rise time	$\Delta U/\Delta t$	7100	V/µs
Series resistance @ 10 kHz	R_{ESR}	<1,5	Ω
Dissipation factor @ 1 kHz	tanδ	2	$x10^{-4}$

U_N-Derating

U_{Nmax}	@ ϑ_{case}
U_N x 1	≤ 70 °C
U_N x 0,9	≤ 75 °C
U_N x 0,8	≤ 80 °C
U_N x 0,7	≤ 85 °C

Min. Operating temperature	ϑ_{min}	-40	°C
Max. Operating temperature (I_R =0)	ϑ_{max}	+70	°C
Storage temperature	ϑ_{Lager}	-40...+70	°C
Thermal resistance (case hotspot)	R_{th}	16	K/W
Climatic category DIN IEC 68/1		40/070/21	

Test Data

Test voltage between terminals	U_{TT}	22500	V dc / 2s
Discharge ability test		10 pieces	/ lot

Life expectancy @ hot spot 70°C 100000 h

General technical data

Coating	plastic case with resin sealing
Case	Polycarbonate
Potting	Epoxy
Dielectric	Polypropylene
Terminals	tinned copper wire Ø 0,8
Pitch	47,0 ± 0,4 mm
Soldering conditions	max. 260°C / 10 sec
Lot size	4000

RoHS compliant

PHILIPS

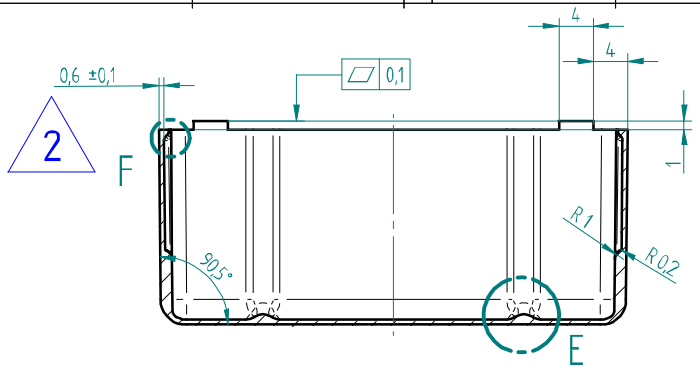

Schnitt A-A

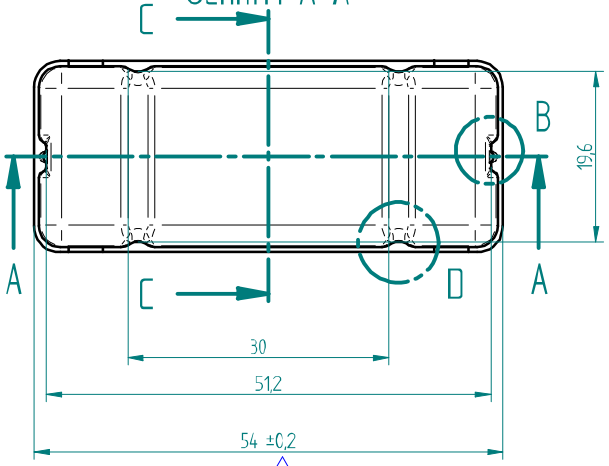

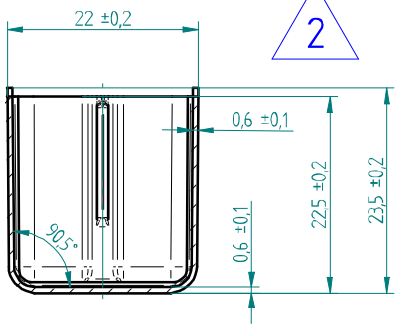

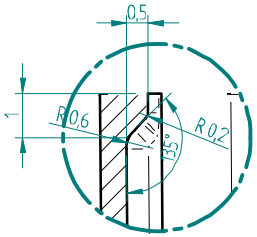

EINZELHEIT F

Schnitt C-C

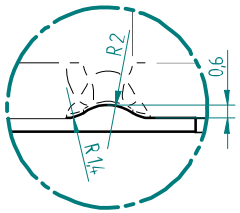

EINZELHEIT D

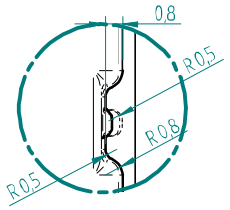

EINZELHEIT B

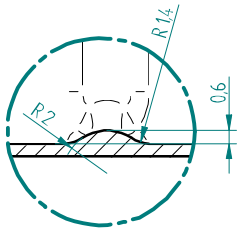

EINZELHEIT E

3x 4S27100002

Toleranzen hinzu

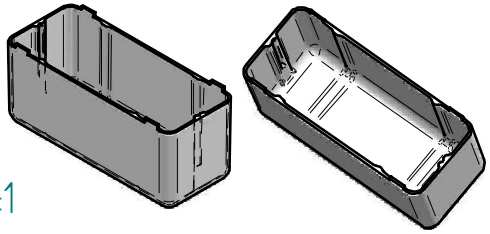

1:1

unbemaßte Radien R0,2
Aushebeschrägen 0,5°

PRODUCT / PRODUKT	ACCORDING TO VALID DRAWINGSTANDARDS / NACH DEN GÜLTIGEN ZEICHNUNGSNORMEN TOL.	DIM. UNLESS OTHERWISE STATED: FREIMASSTOLERANZEN FORM- UND LAGETOLERANZEN	NET WEIGHT / NETTOGEWICHT	CLASSIFICATION / KLASSIFIKATION
	DIMENS. / MASSE ±	ANGLE / WINKEL ±	DIN 16901-130	
GEN. ROUGHNESS / ALLG. RAUHEIT: Ra in µm	UNIT / EINHEIT: mm	MATERIAL / WERKSTOFF: PC, Macrolon blue; SEE PARTSLIST / SIEHE STUECKLISTE		
GEN. SCALE / HPI-MASSSTAB: 2 : 1 (5 : 1)	PROJECT / EUROPA	TREATMENT / BEHANDLUNG		
RESPO. / VERANTW.: Podlazly	HS-Kondensator-Box 6800pF	4512 105 09852	VER. 00	DOC. STATUS / DOK. STATUS
AUTHOR / ERSTELLER: T.Weiser				
ORIGIN DATE / URSPRUNGSDATUM: 05.08.2008				
SUPERS. / HRS.		SHEET / BLATT 01/01	GROUP / GRUPPE 117	SEC. / PHILDOK. 000	A3
DESIGN FILE / KONSTRUKTIONSNAME				

© PHILIPS MEDICAL SYSTEMS DMC GMBH HAMBURG

erstellt mit SOLID EDGE

All rights are reserved. Reproduction in whole or in part is prohibited without the written consent of the copyright owner.

Alle Rechte vorbehalten. Vervielfältigung ganz oder teilweise nur zulässig mit schriftlicher Zustimmung des Urheberrechtsinhabers.

MF 34,008-E