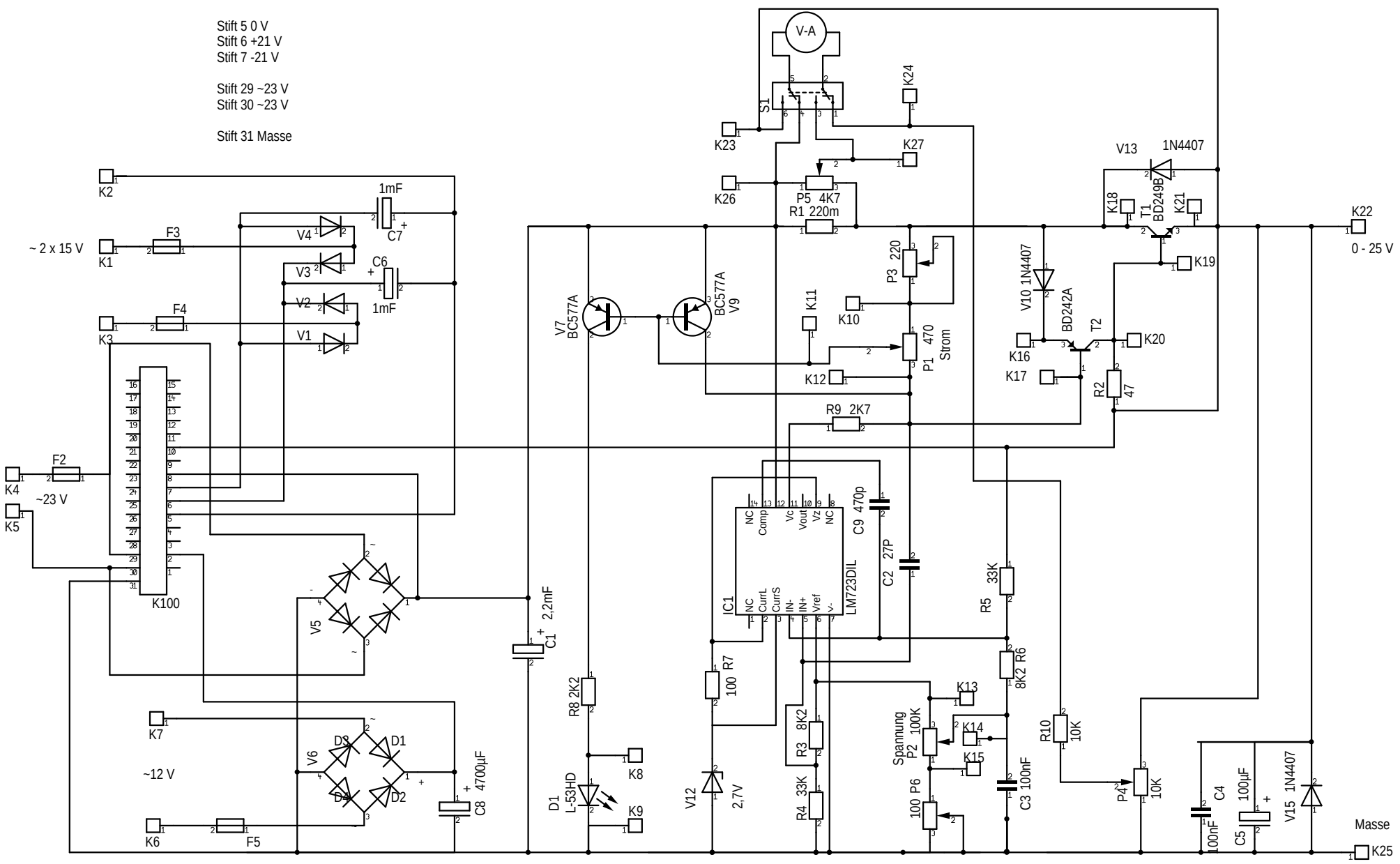

Maßstab	100,00%	Firma	Zeichner	Blatt
Änderung	03.04.16	11:22	Netzeinschub 1.13.07 / 2.11.87	
Ausgabe	03.04.16	11:33		
Datei	Netzeinschub1.13.07_____.T3001		Projekt	