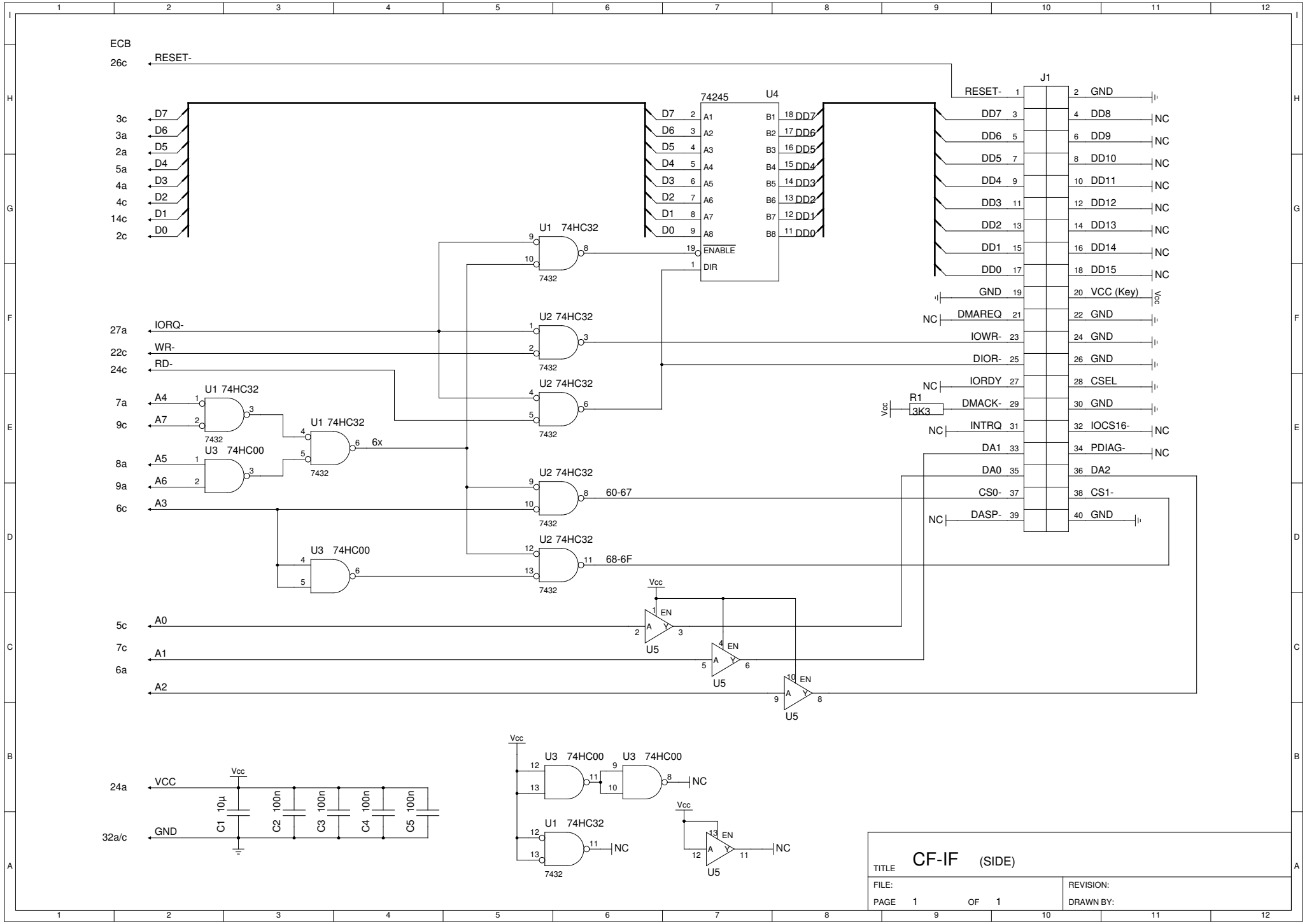
ECB
26c RESET-
3c D7
3a D6
2a D5
5a D4
4a D3
4c D2
14c D1
2c D0
74245 U4
D7 2 A1 B1 18 DD7
D6 3 A2 B2 17 DD6
D5 4 A3 B3 16 DD5
D4 5 A4 B4 15 DD4
D3 6 A5 B5 14 DD3
D2 7 A6 B6 13 DD2
D1 8 A7 B7 12 DD1
D0 9 A8 B8 11 DD0
19 ENABLE
1 DIR
U1 74HC32
U2 74HC32
7432
27a IORQ-
22c WR-
24c RD-
7a A4
9c A7
8a A5
9a A6
6c A3
U3 74HC00
6x
60-67
68-6F
5c A0
7c A1
6a A2
U5
EN
A Y
J1
RESET- 1 2 GND
DD7 3 4 DD8 NC
DD6 5 6 DD9 NC
DD5 7 8 DD10 NC
DD4 9 10 DD11 NC
DD3 11 12 DD12 NC
DD2 13 14 DD13 NC
DD1 15 16 DD14 NC
DD0 17 18 DD15 NC
GND 19 20 VCC (Key) Vcc
NC DMAREQ 21 22 GND
IOWR- 23 24 GND
DIOR- 25 26 GND
NC IORDY 27 28 CSEL
R1 3K3 DMACK- 29 30 GND
NC INTRQ 31 32 IOCS16- NC
DA1 33 34 PDIAG- NC
DA0 35 36 DA2
CS0- 37 38 CS1-
NC DASP- 39 40 GND
24a VCC
32a/c GND
C1 10µ
C2 100n
C3 100n
C4 100n
C5 100n
NC
TITLE CF-IF (SIDE)
FILE:
REVISION:
PAGE 1 OF 1
DRAWN BY: