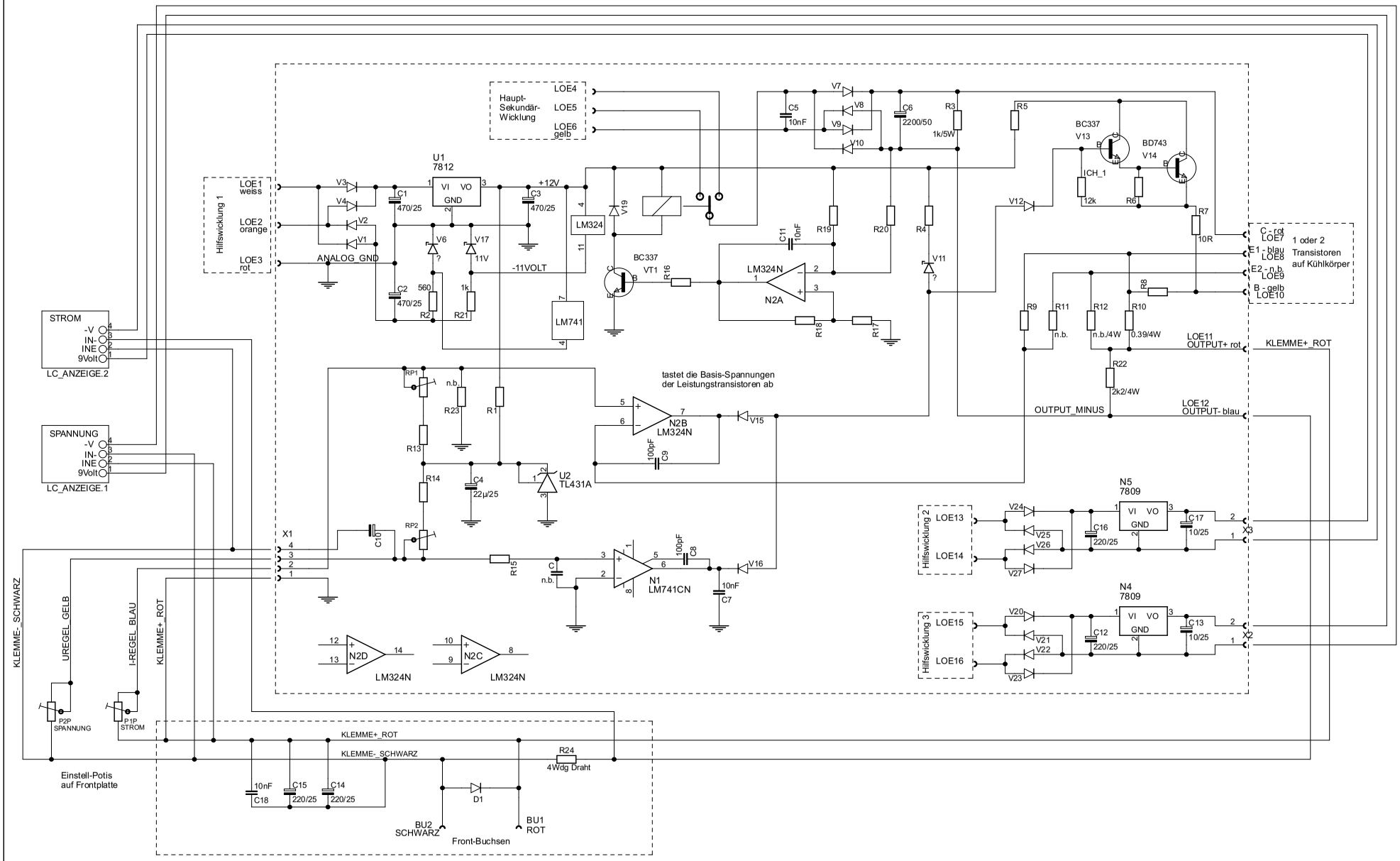

Bezeichnung:	NG1620BL
	Pollin NG-1620BL
Datum: 09.09.2016 10:52:51	Blatt: 1/1