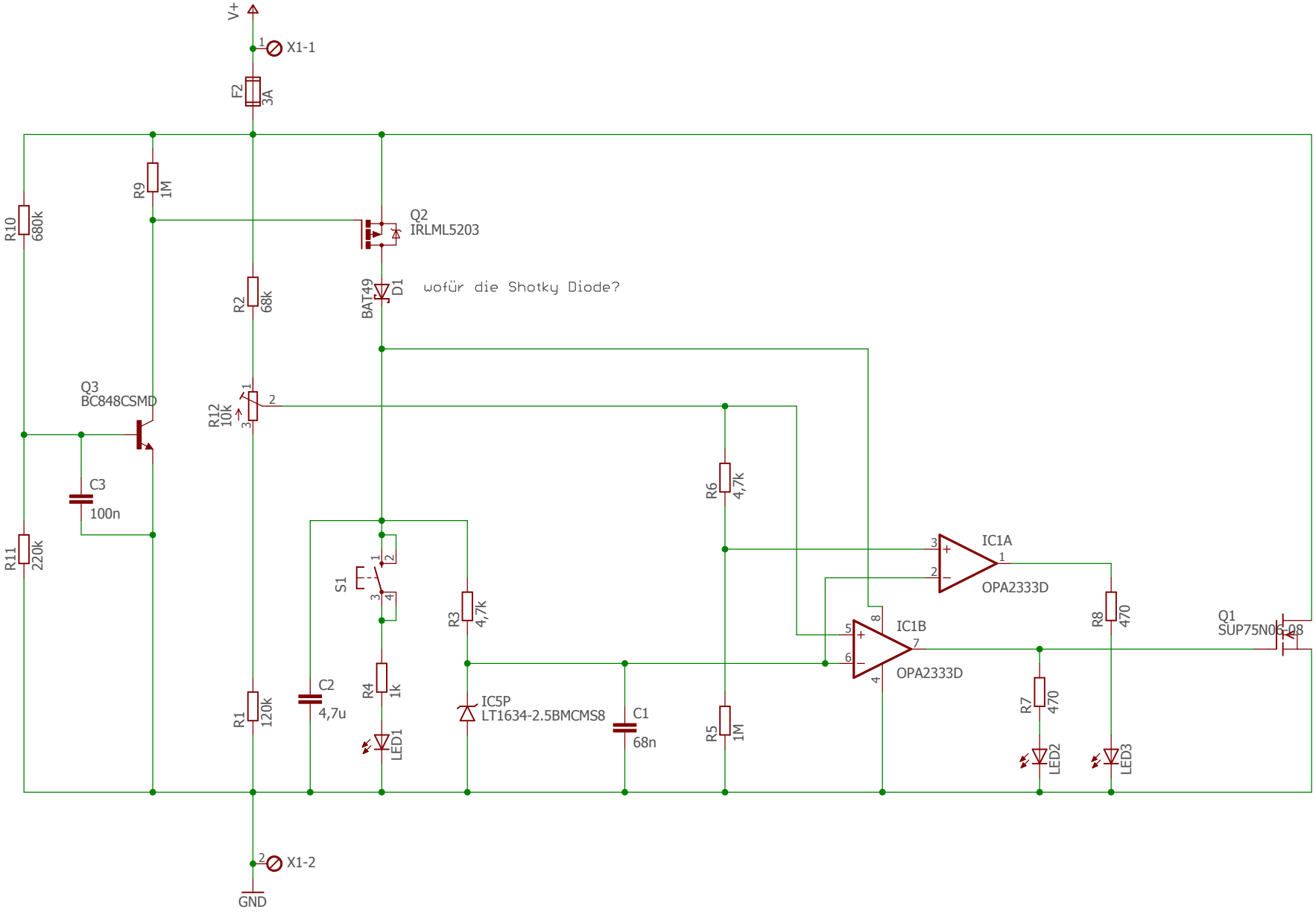

28.10.2016 12:34 G:\Uni\MWA\Balancerschaltung_V1_1.sch (Sheet: 1/1)