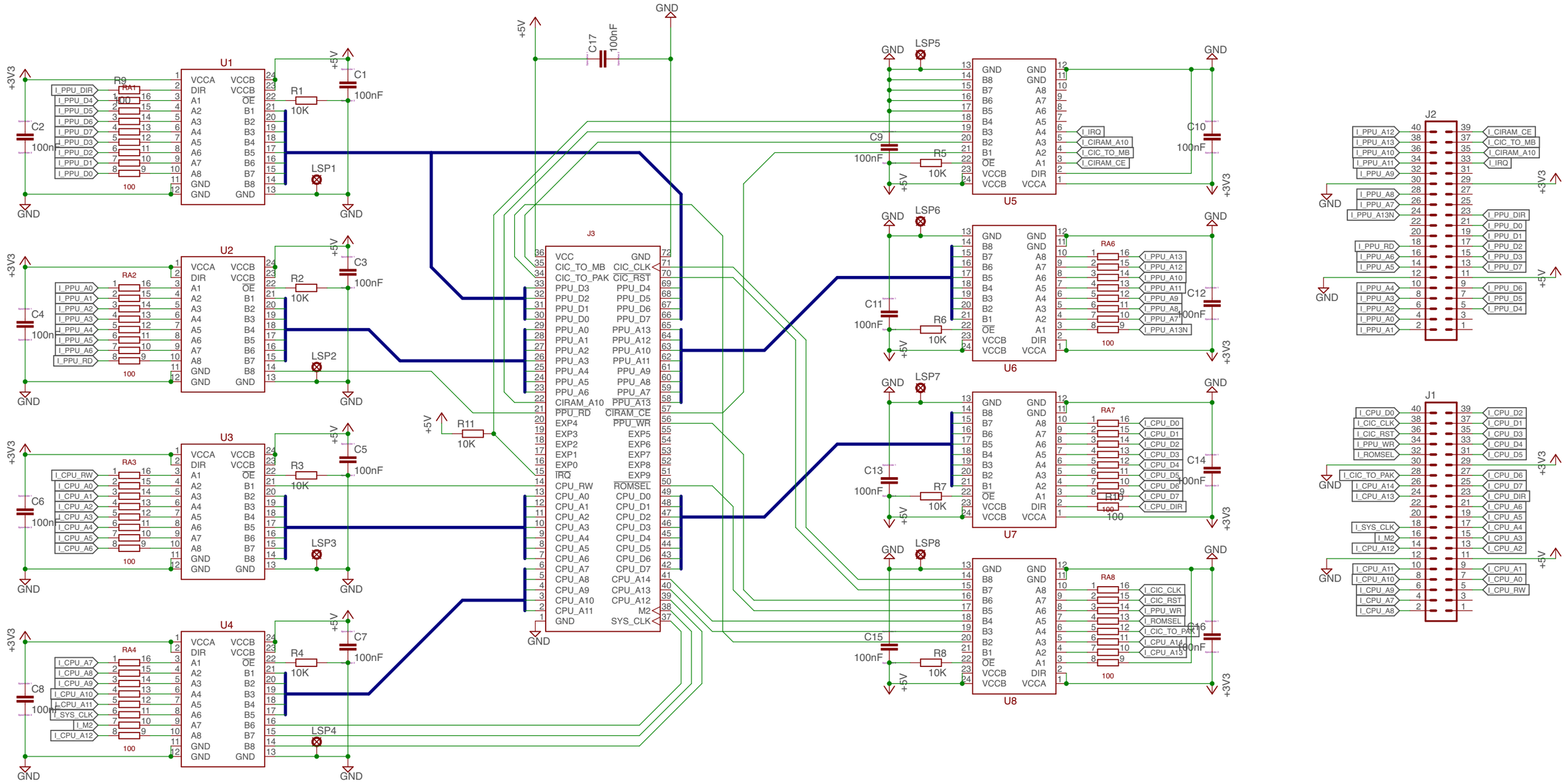
U1
U2
U3
U4
U5
U6
U7
U8
J1
J2
J3
RA1
RA2
RA3
RA4
RA6
RA7
RA8
LSP1
LSP2
LSP3
LSP4
LSP5
LSP6
LSP7
LSP8
R1
R2
R3
R4
R5
R6
R7
R8
R9
R10
R11
C1
C2
C3
C4
C5
C6
C7
C8
C9
C10
C11
C12
C13
C14
C15
C16
C17
100nF
10K
100
+5V
+3V3
GND
VCCA
VCCB
DIR
OE
VCC
CIC_TO_MB
CIC_TO_PAK
CIC_CLK
CIC_RST
PPU_D3
PPU_D2
PPU_D1
PPU_D0
PPU_A0
PPU_A1
PPU_A2
PPU_A3
PPU_A4
PPU_A5
PPU_A6
CIRAM_A10
PPU_RD
EXP4
EXP3
EXP2
EXP1
EXP0
IRQ
CPU_RW
CPU_A0
CPU_A1
CPU_A2
CPU_A3
CPU_A4
CPU_A5
CPU_A6
CPU_A7
CPU_A8
CPU_A9
CPU_A10
CPU_A11
PPU_A7
PPU_A8
PPU_A9
PPU_A10
PPU_A11
PPU_A12
PPU_A13
CIRAM_CE
PPU_WR
EXP5
EXP6
EXP7
EXP8
EXP9
ROMSEL
CPU_D0
CPU_D1
CPU_D2
CPU_D3
CPU_D4
CPU_D5
CPU_D6
CPU_D7
CPU_A14
CPU_A12
M2
SYS_CLK
I_PPU_DIR
I_PPU_D4
I_PPU_D5
I_PPU_D6
I_PPU_D7
I_PPU_D3
I_PPU_D2
I_PPU_D1
I_PPU_D0
I_PPU_A0
I_PPU_A1
I_PPU_A2
I_PPU_A3
I_PPU_A4
I_PPU_A5
I_PPU_A6
I_PPU_RD
I_CPU_RW
I_CPU_A0
I_CPU_A1
I_CPU_A2
I_CPU_A3
I_CPU_A4
I_CPU_A5
I_CPU_A6
I_CPU_A7
I_CPU_A8
I_CPU_A9
I_CPU_A10
I_CPU_A11
I_SYS_CLK
I_M2
I_CPU_A12
I_IRQ
I_CIRAM_A10
I_CIC_TO_MB
I_CIRAM_CE
I_PPU_A13
I_PPU_A12
I_PPU_A10
I_PPU_A11
I_PPU_A9
I_PPU_A8
I_PPU_A7
I_PPU_A13N
I_CPU_D0
I_CPU_D1
I_CPU_D2
I_CPU_D3
I_CPU_D4
I_CPU_D5
I_CPU_D6
I_CPU_D7
I_CPU_DIR
I_CIC_CLK
I_CIC_RST
I_PPU_WR
I_ROMSEL
I_CIC_TO_PAK
I_CPU_A14
I_CPU_A13
I_CIRAM_A10
I_PPU_A12
I_PPU_A13
I_PPU_A10
I_PPU_A11
I_PPU_A9
I_PPU_A8
I_PPU_A7
I_PPU_A13N
I_PPU_RD
I_PPU_A6
I_PPU_A5
I_PPU_A4
I_PPU_A3
I_PPU_A2
I_PPU_A0
I_PPU_A1
I_PPU_D0
I_PPU_D1
I_PPU_D2
I_PPU_D3
I_PPU_D7
I_PPU_D6
I_PPU_D5
I_PPU_D4
I_CPU_D0
I_CIC_CLK
I_CIC_RST
I_PPU_WR
I_ROMSEL
I_CIC_TO_PAK
I_CPU_A14
I_CPU_A13
I_SYS_CLK
I_M2
I_CPU_A12
I_CPU_A11
I_CPU_A10
I_CPU_A9
I_CPU_A7
I_CPU_A8
I_CPU_D2
I_CPU_D1
I_CPU_D3
I_CPU_D4
I_CPU_D5
I_CPU_D6
I_CPU_D7
I_CPU_DIR
I_CPU_A6
I_CPU_A5
I_CPU_A4
I_CPU_A3
I_CPU_A2
I_CPU_A1
I_CPU_A0
I_CPU_RW

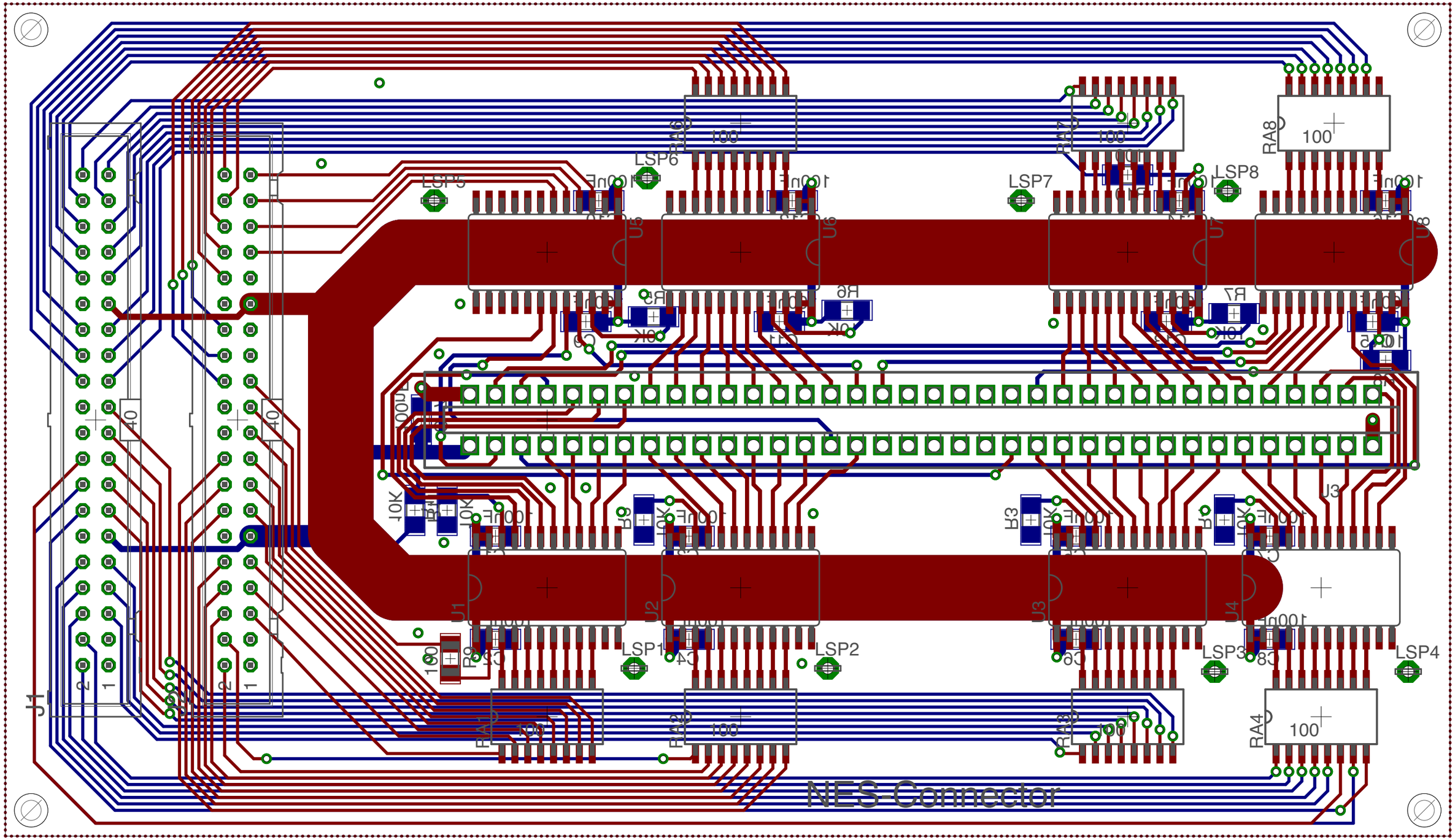

22.12.16 15:18 f=2.70 /Users/christian/Documents/eagle/NES-Adapter/nes_adapter.brd

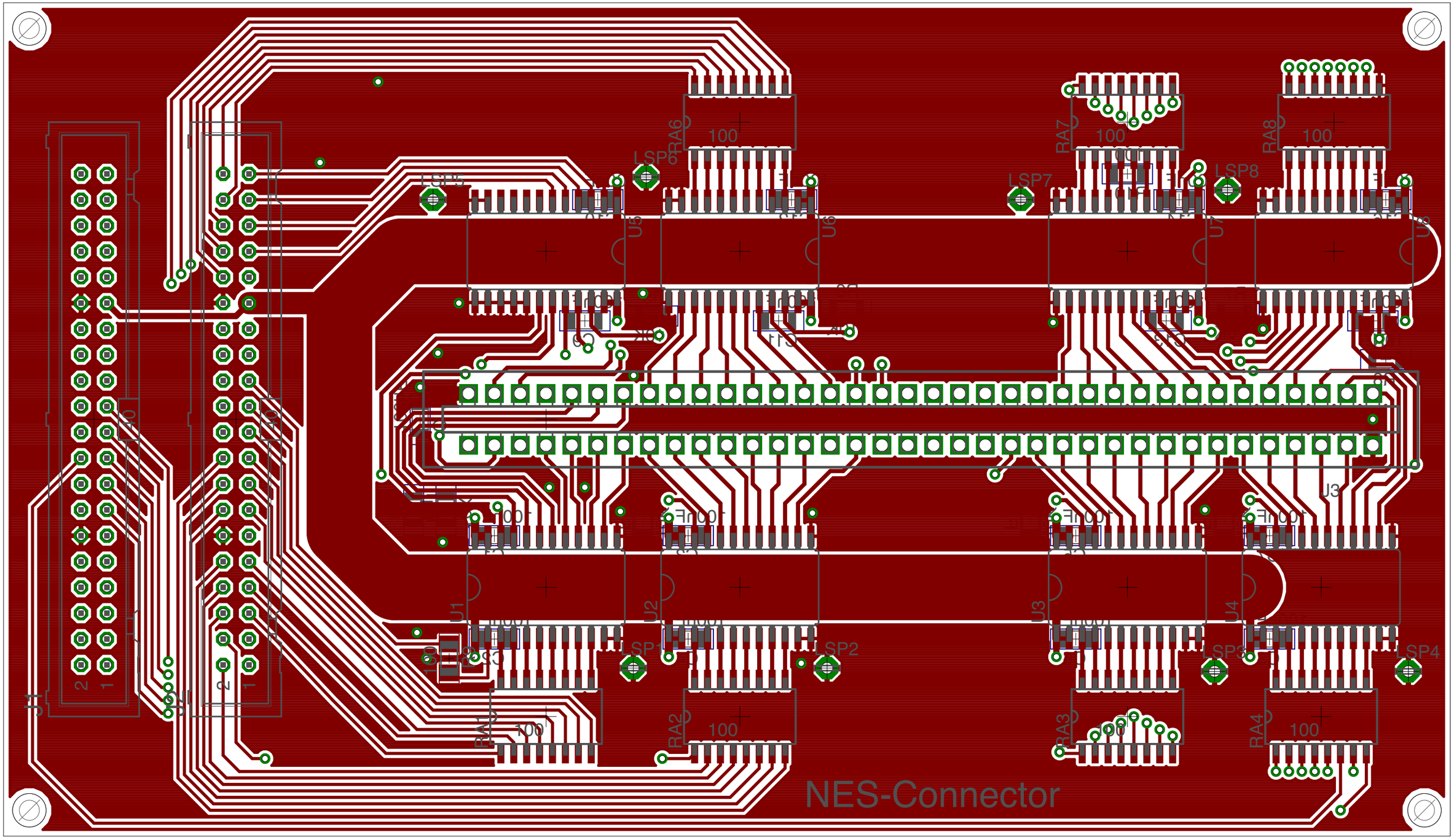

22.12.16 15:18 f=2.70 /Users/christian/Documents/eagle/NES-Adapter/nes_adapter.brd

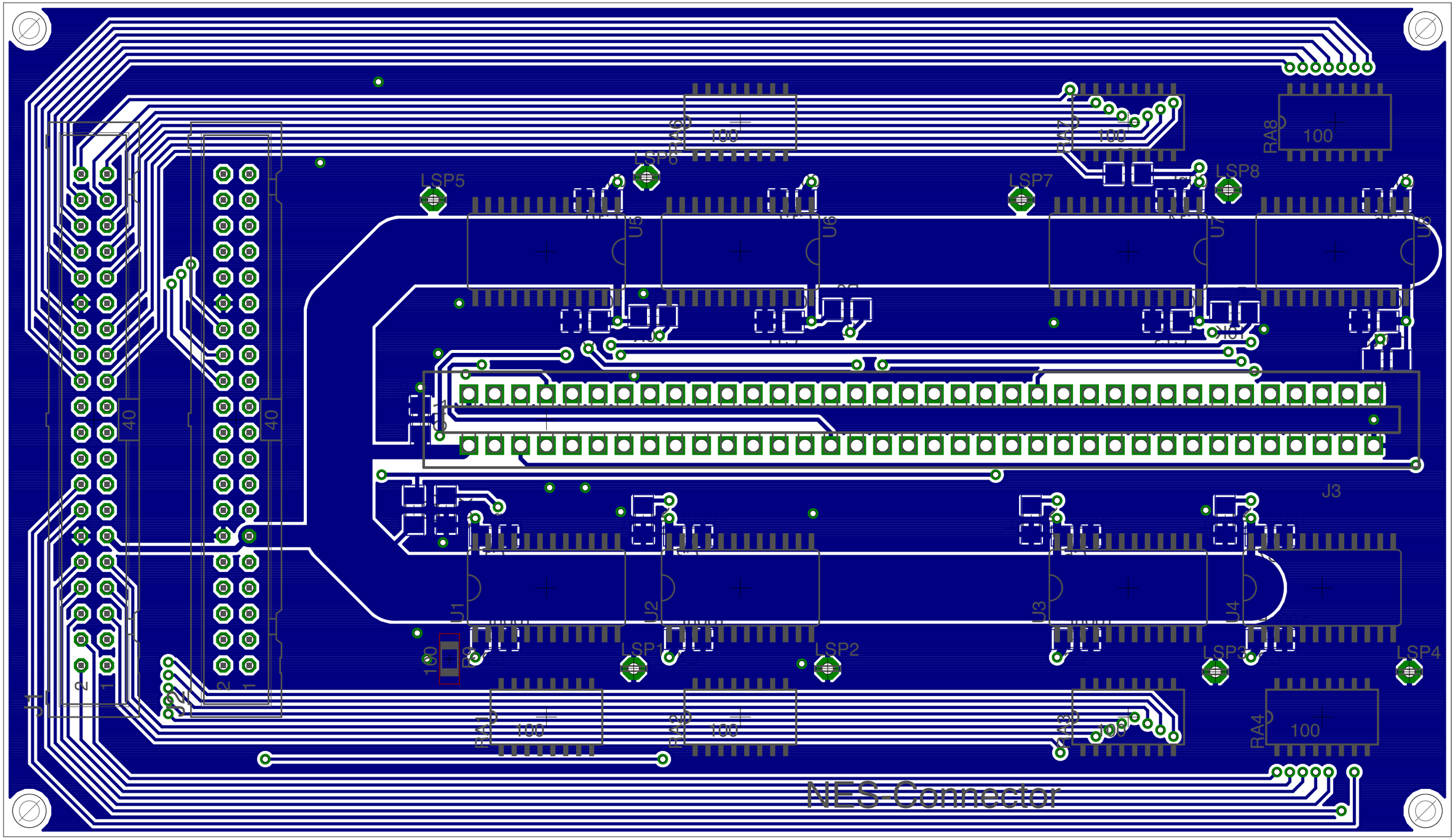

22.12.16 15:18 f=2.70 /Users/christian/Documents/eagle/NES-Adapter/nes_adapter.brd