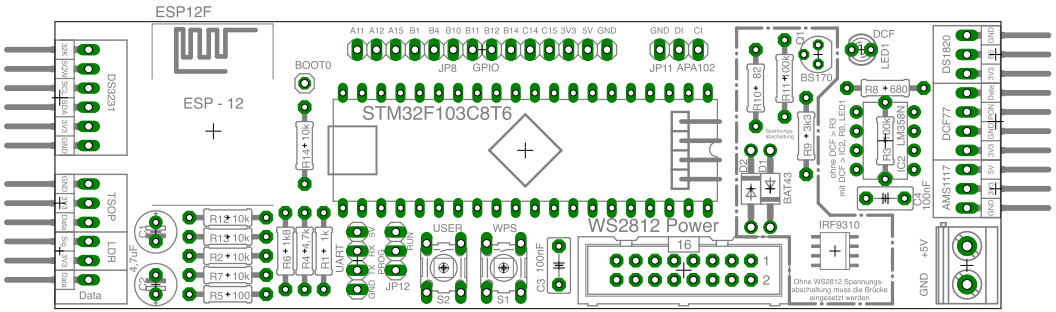
ESP12F
ESP - 12
BOOT0
STM32F103C8T6
A11 A12 A15 B1 B4 B10 B11 B12 B14 C14 C15 3V3 5V GND
JP8 GPIO
GND DI CI
JP11 APA102
DS3231
TSOP
LDR
Data
R14 10k
R12 10k
R13 10k
R2 10k
R7 10k
R5 100
R6 1k8
R4 4,7k
R1 1k
UART
JP12
USER
WPS
S2
S1
C3 100nF
WS2812 Power
16
R10 82
R11 100k
BS170
R9 3k3
BAT43
DCF
LED1
R8 680
R3 100k
IC2 LM358N
C4 100nF
IRF9310
Ohne WS2812 Spannungs-abschaltung muss die Brücke eingesetzt werden
DS1820
DCF77
AMS1117
GND +5V