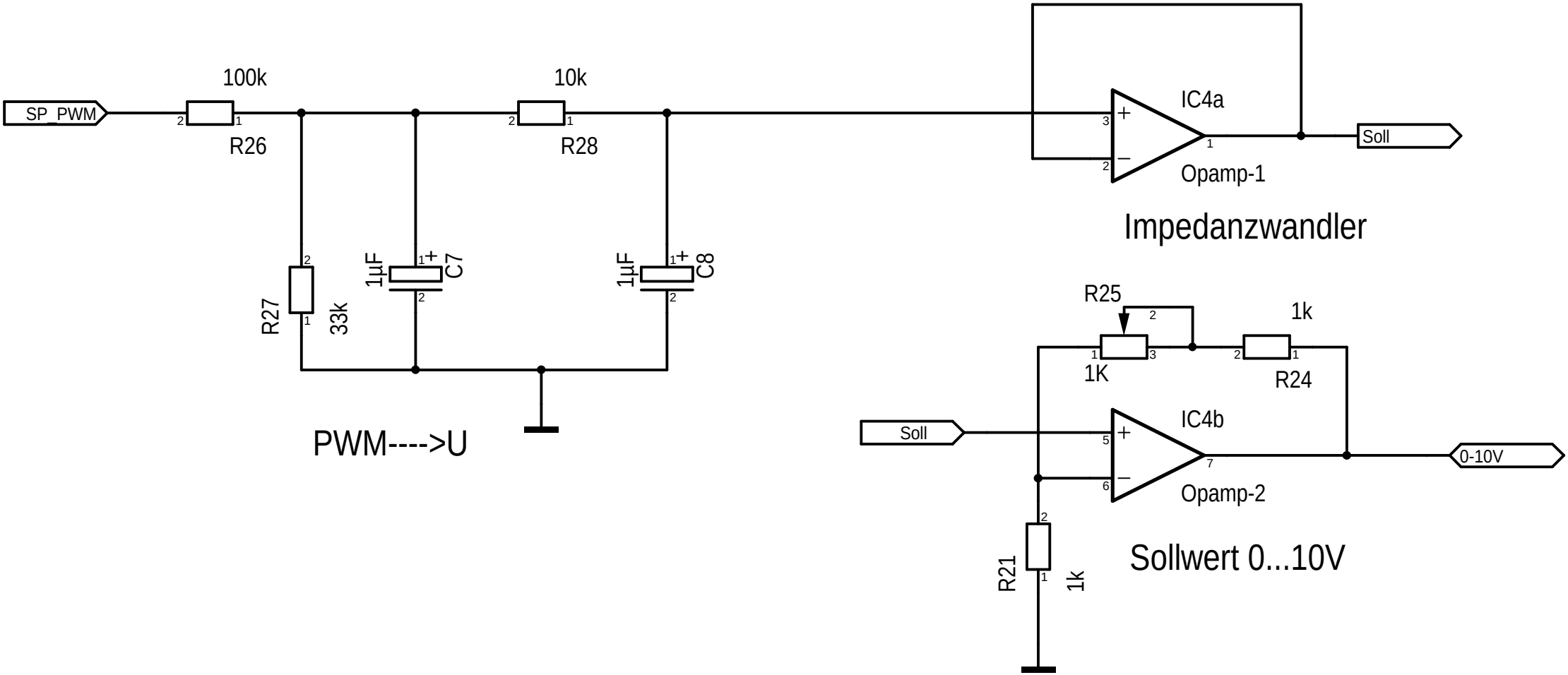
SP_PWM
100k
R26
10k
R28
R27
33k
1µF
C7
1µF
C8
PWM---->U
IC4a
Opamp-1
Soll
Impedanzwandler
R25
1K
1k
R24
IC4b
Opamp-2
Soll
0-10V
R21
1k
Sollwert 0...10V