Standardzustand
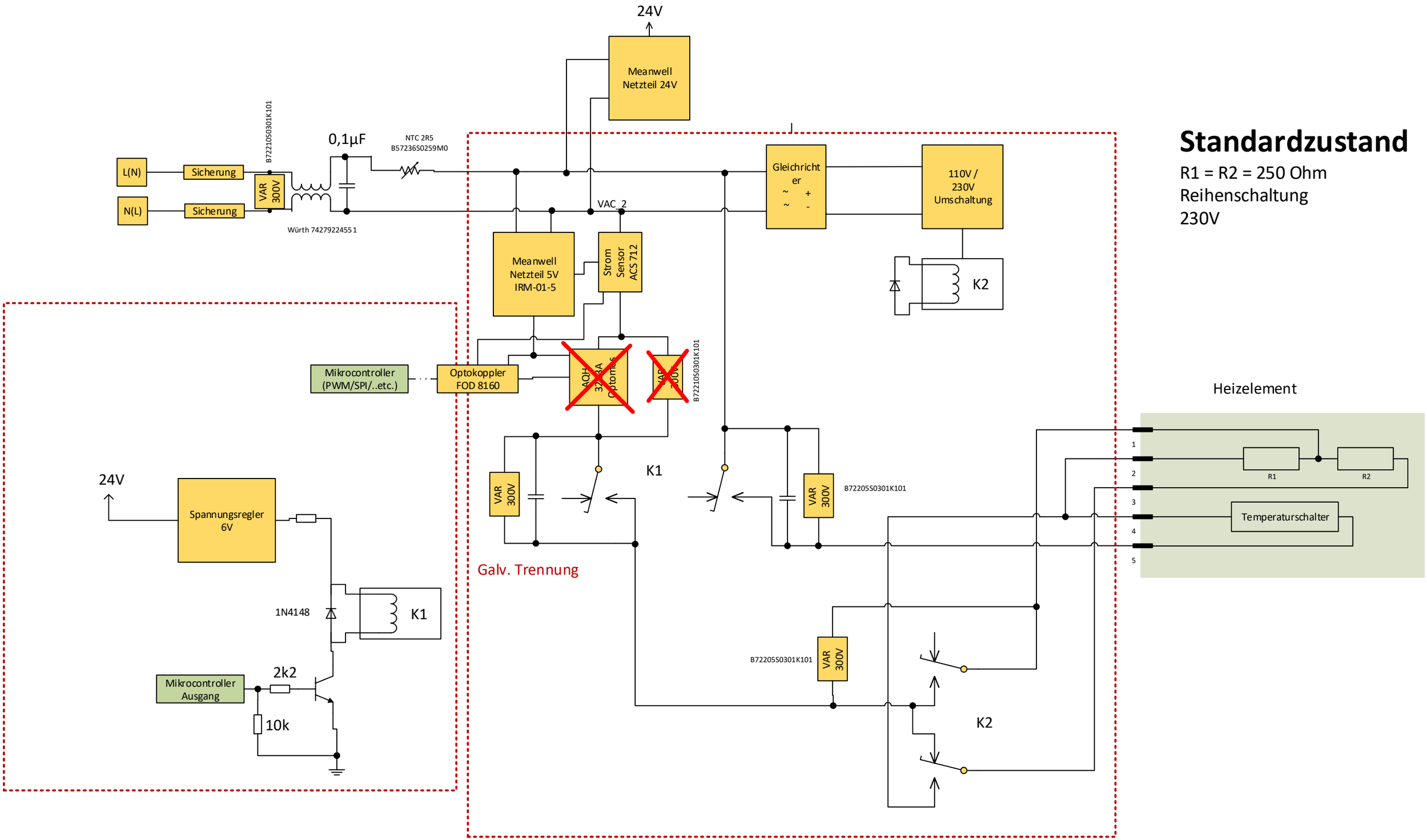
R1 = R2 = 250 Ohm
Reihenschaltung
230V