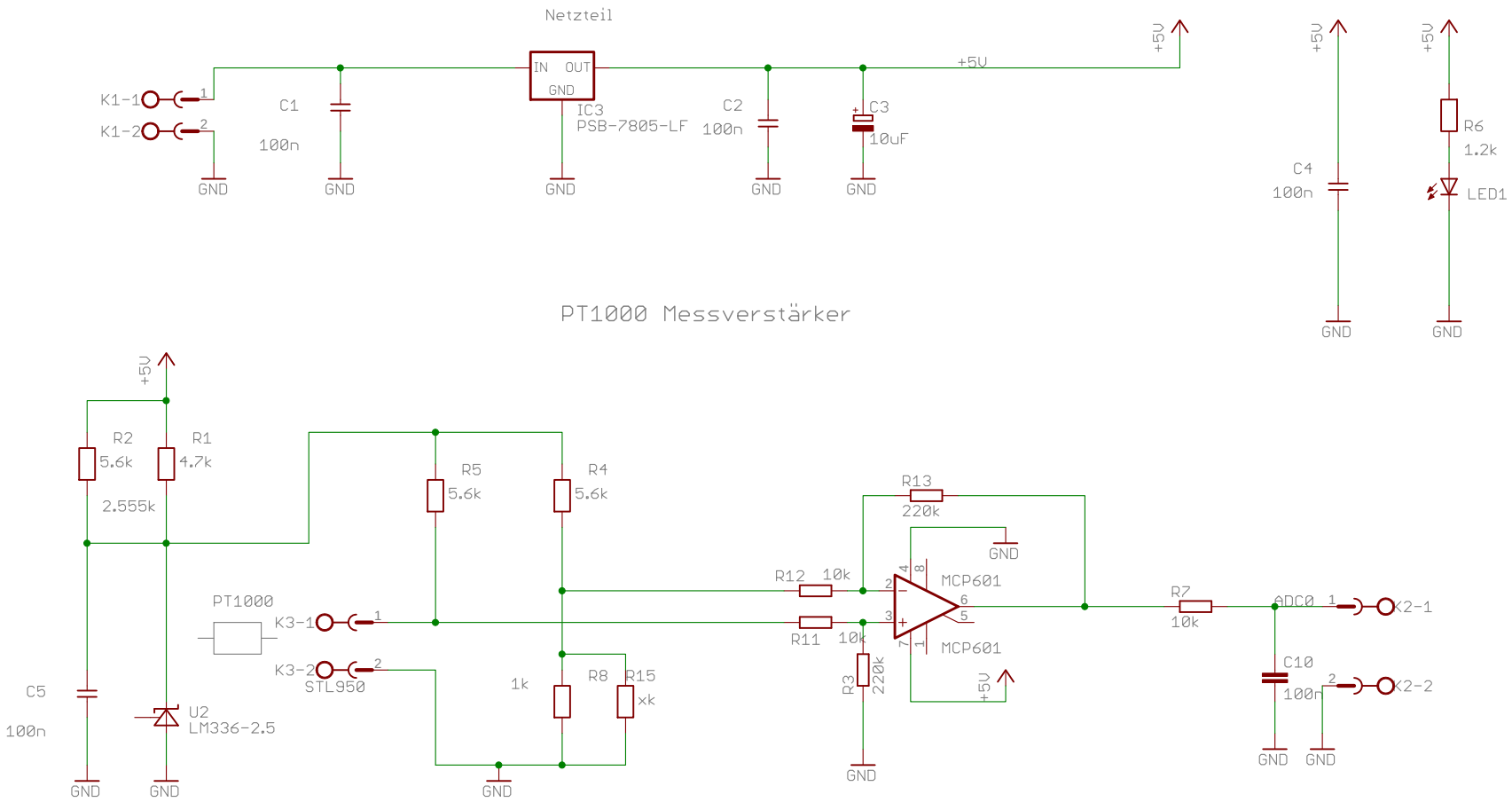

Befestigungsbohrungen

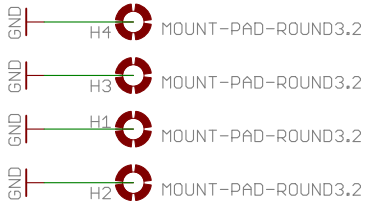

PT1000 Sensor Interface 1.2

TITLE: PT1000_BrueckeLM336_2_5

Document Number: Auftrag 8895

REV:

Date: 23.09.2016 12:58:06

Sheet: 1/1