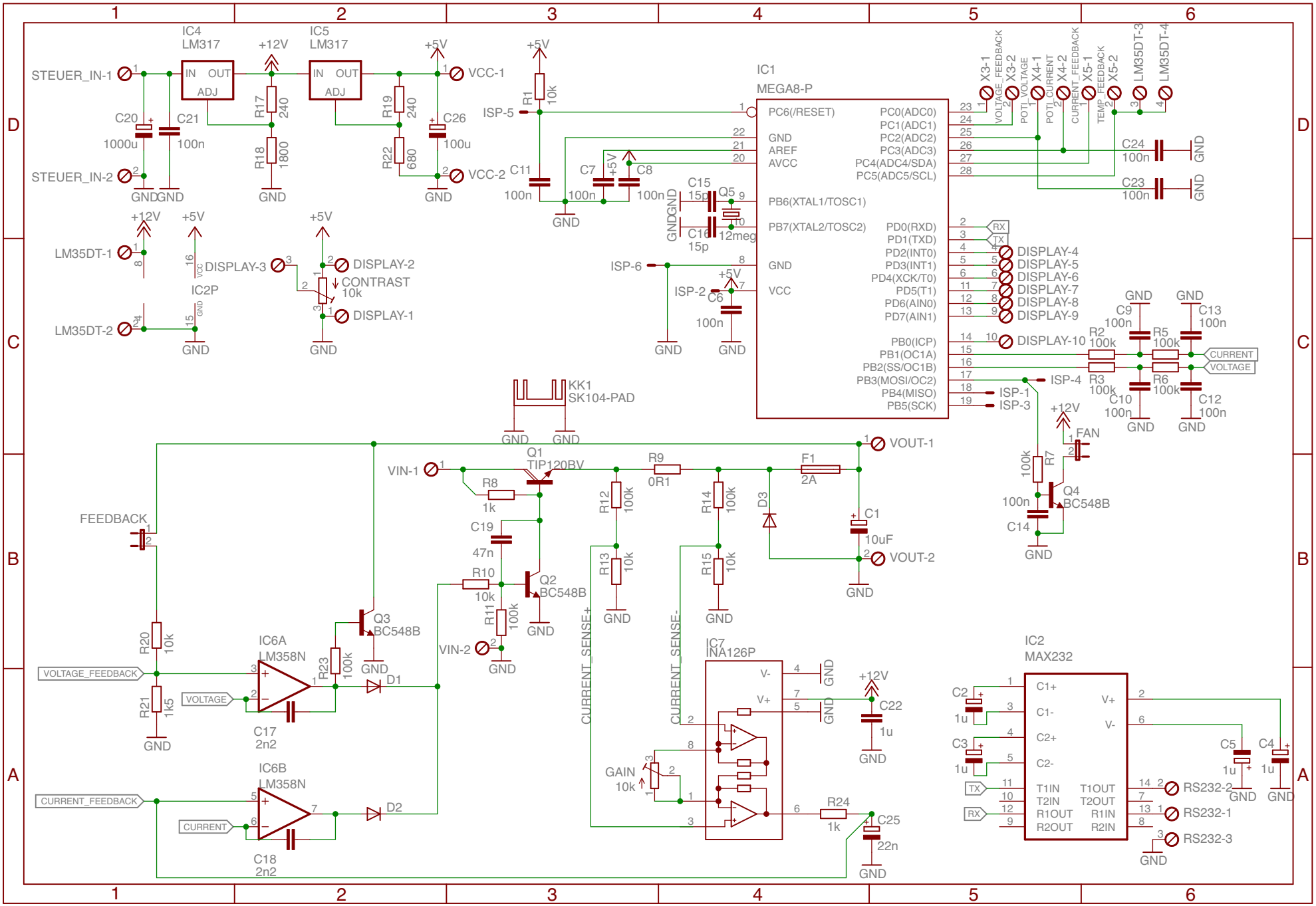

23.10.17 07:48 /Users/michael/Documents/eagle/Netzteil/Netzteil_Controller.sch (Sheet: 1/1)