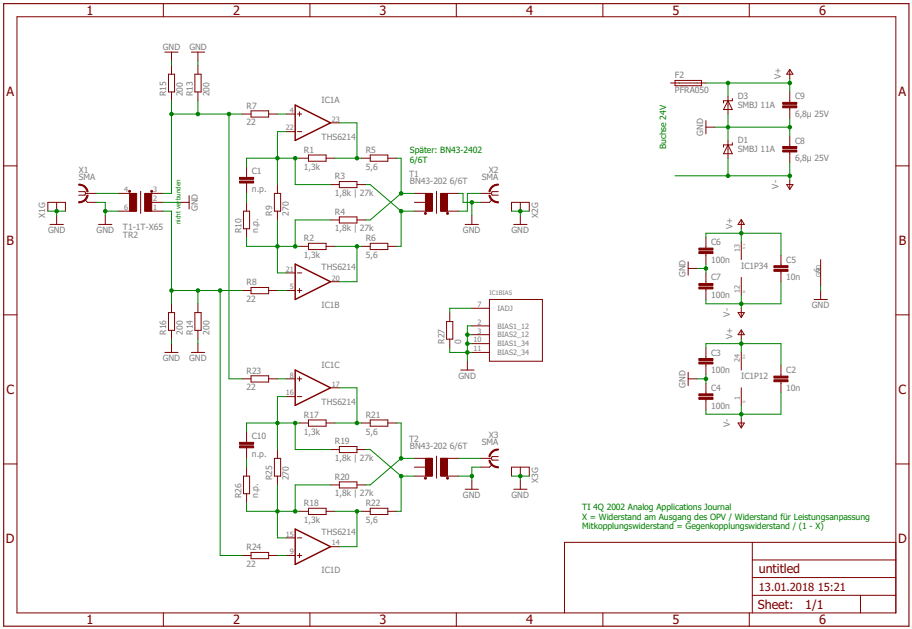

GND
R15 200
R13 200
R7 22
IC1A
THS6214
R1 1,3k
R5 5,6
Später: BN43-2402 6/6T
T1 BN43-202 6/6T
X2 SMA
X2G
X1 SMA
X1G
T1-1T-X65 TR2
nicht verbunden
C1 n.p.
R10 n.p.
R9 270
R3 1,8k | 27k
R4 1,8k | 27k
R2 1,3k
R6 5,6
R8 22
IC1B
R16 200
R14 200
IC1BIAS
IADJ
BIAS1_12
BIAS2_12
BIAS1_34
BIAS2_34
R27 0
R23 22
IC1C
R17 1,3k
R21 5,6
C10 n.p.
R19 1,8k | 27k
T2 BN43-202 6/6T
X3 SMA
X3G
R25 270
R26 n.p.
R20 1,8k | 27k
R18 1,3k
R22 5,6
R24 22
IC1D
F2 PFRA050
Buchse 24V
D3 SMBJ 11A
D1 SMBJ 11A
C9 6,8µ 25V
C8 6,8µ 25V
V+
V-
C6 100n
C7 100n
IC1P34
C5 10n
C3 100n
C4 100n
IC1P12
C2 10n
T1 4Q 2002 Analog Applications Journal
X = Widerstand am Ausgang des OPV / Widerstand für Leistungsanpassung
Mitkopplungswiderstand = Gegenkopplungswiderstand / (1 - X)
untitled
13.01.2018 15:21
Sheet: 1/1