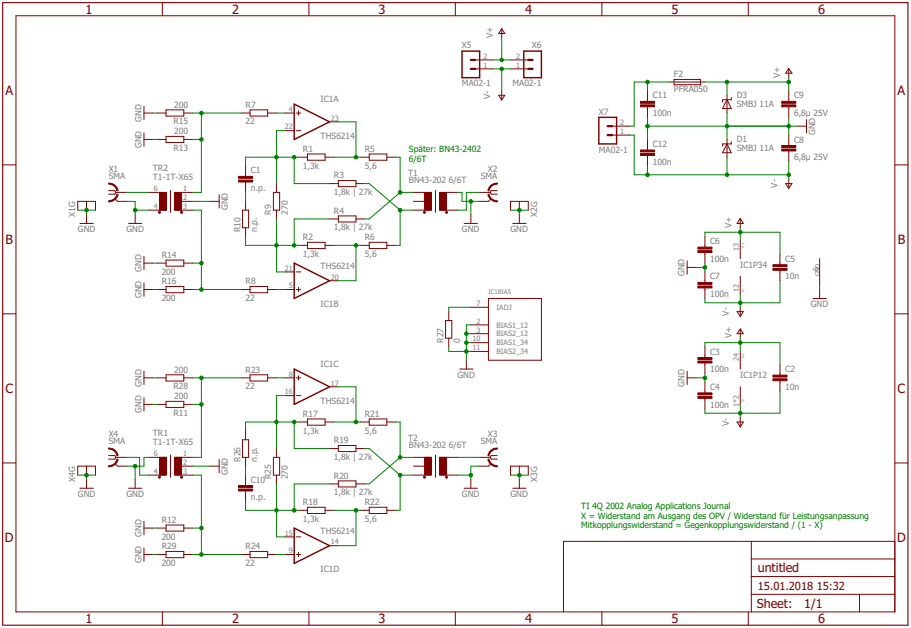

T1 4Q 2002 Analog Applications Journal
X = Widerstand am Ausgang des OPV / Widerstand für Leistungsanpassung
Mitkopplungswiderstand = Gegenkopplungswiderstand / (1 - X)

untitled

15.01.2018 15:32

Sheet: 1/1