Oppermann-Netzteil (B50)

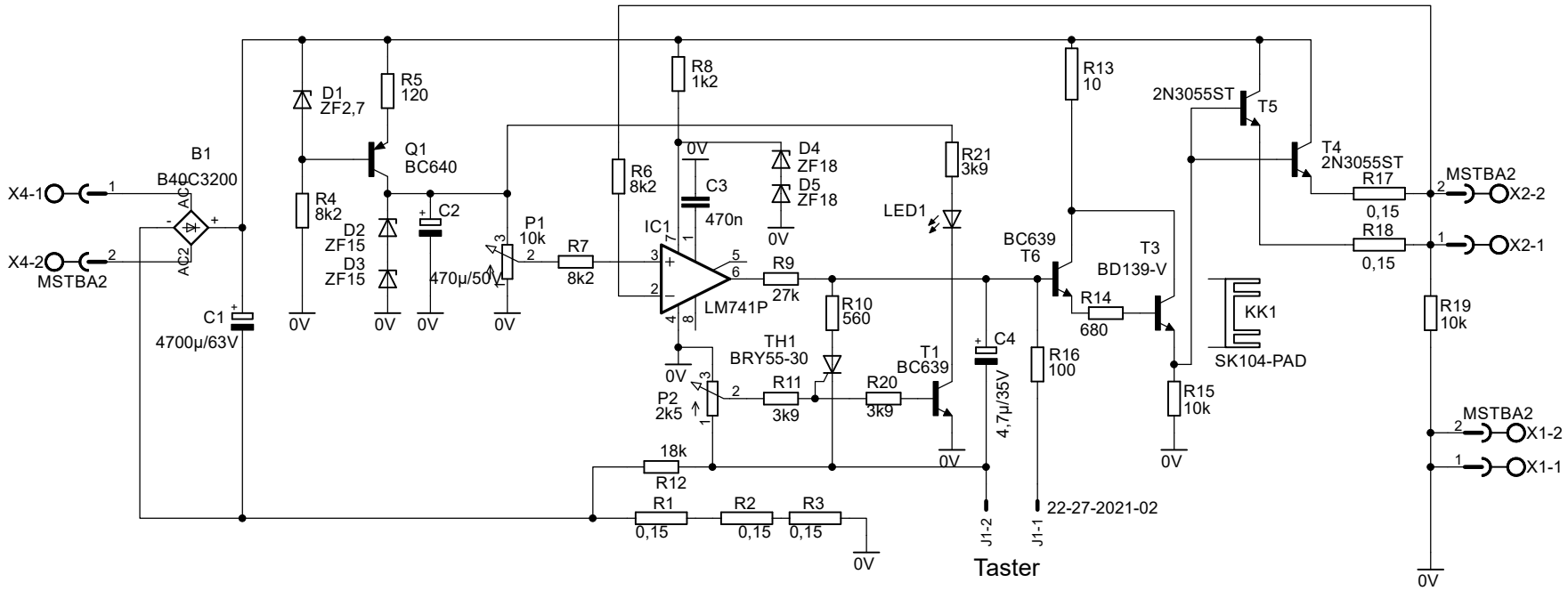

B50_Rev1.1	
19.03.2018 21:34:18	
Sheet:	1/1

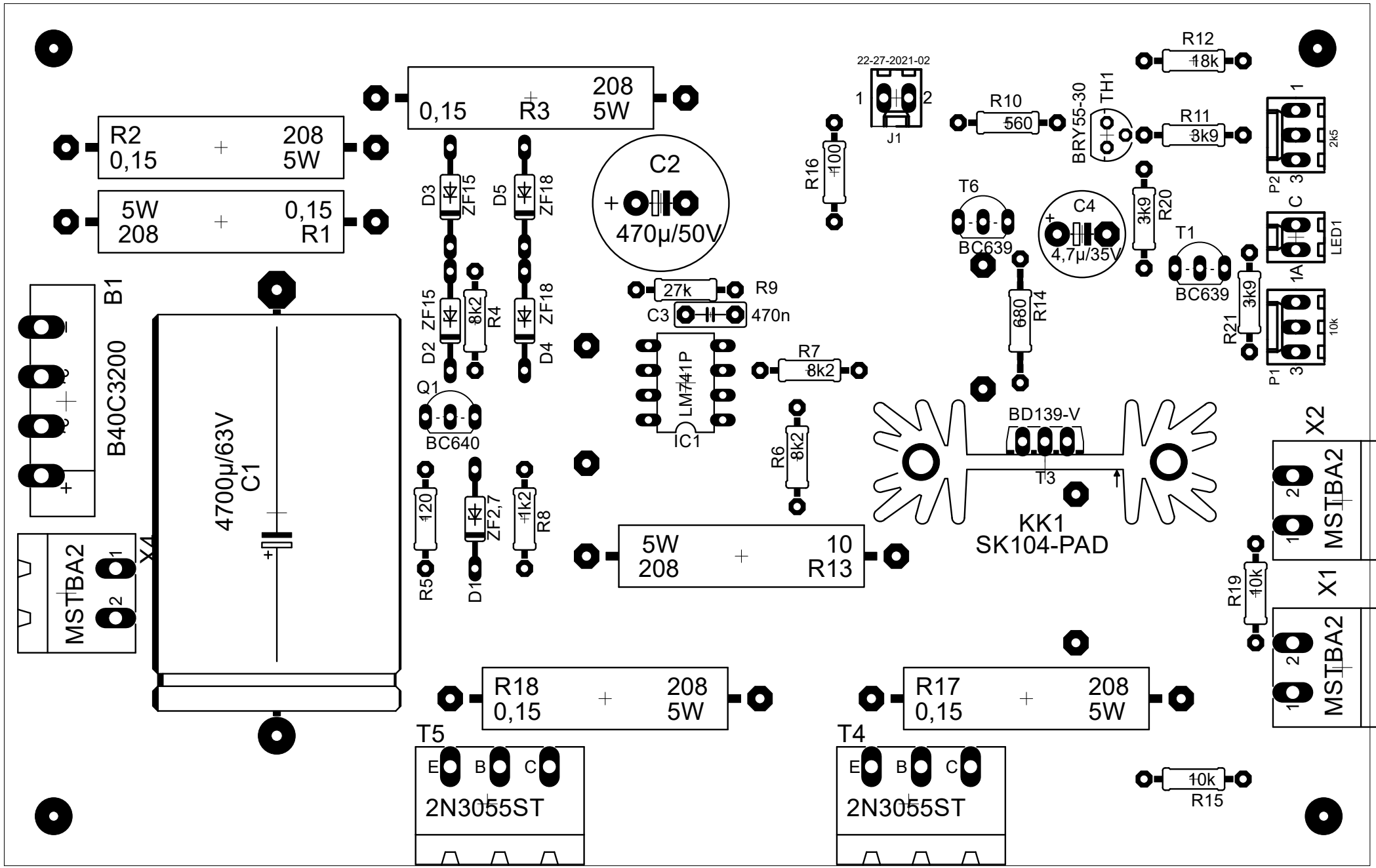
R2
0,15
208
5W
5W
208
0,15
R1
0,15
R3
208
5W
B1
B40C3200
MSTBA2
X4
4700µ/63V
C1
D3
ZF15
D5
ZF18
ZF15
D2
8k2
R4
ZF18
D4
Q1
BC640
120
R5
D1
ZF2,7
1k2
R8
C2
470µ/50V
27k
R9
C3
470n
LM741P
IC1
R7
8k2
R6
8k2
5W
208
10
R13
R18
0,15
208
5W
T5
E
B
C
2N3055ST
R17
0,15
208
5W
T4
E
B
C
2N3055ST
22-27-2021-02
1
2
J1
R16
100
R10
560
BRY55-30
TH1
R12
18k
R11
3k9
T6
BC639
C4
4,7µ/35V
3k9
R20
T1
BC639
680
R14
3k9
R21
BD139-V
T3
KK1
SK104-PAD
P2
2k5
LED1
P1
10k
X2
MSTBA2
R19
10k
X1
MSTBA2
10k
R15

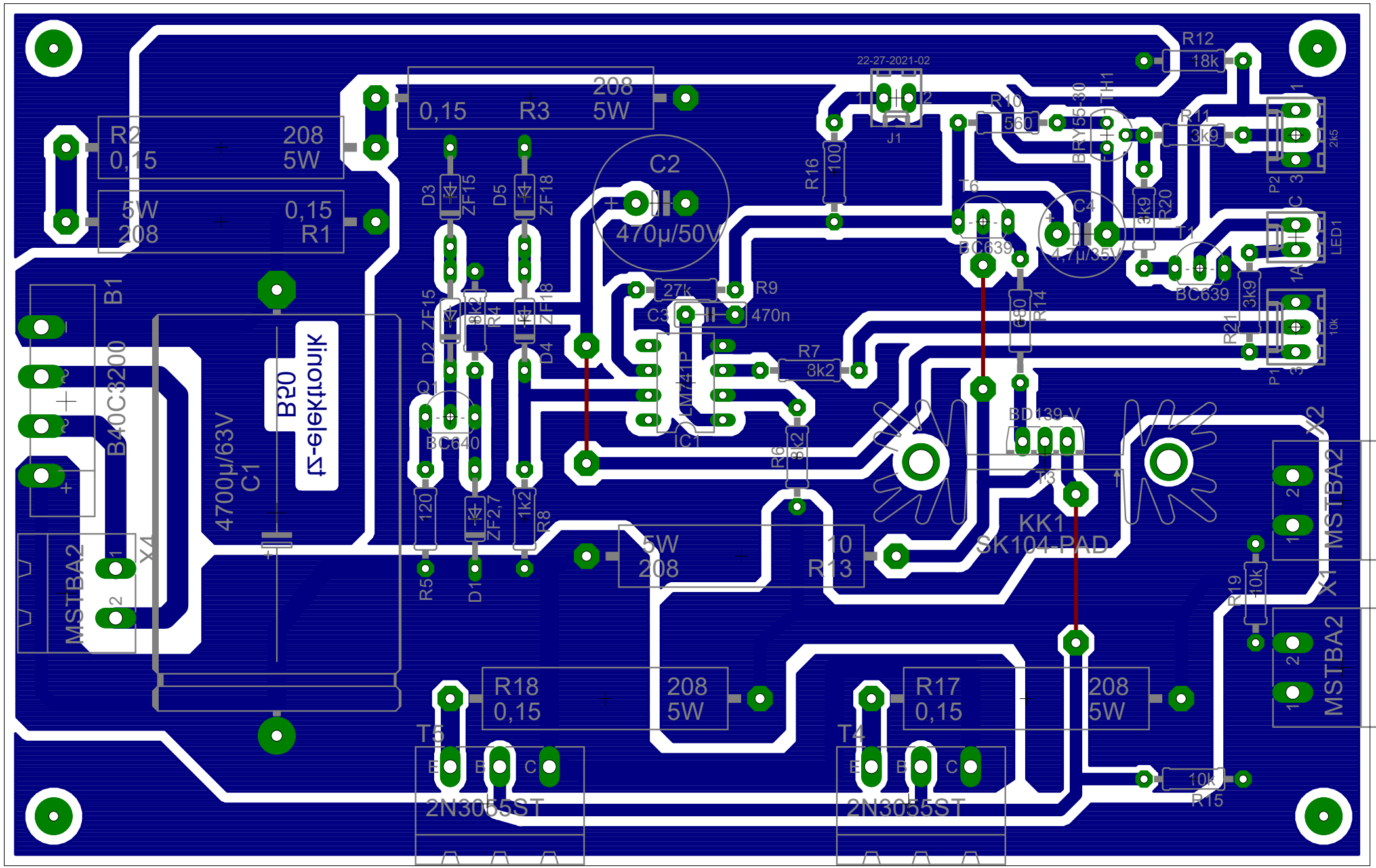
R2
0,15
208
5W
5W
208
0,15
R1
B1
B40C3200
MSTBA2
X4
4700µ/63V
C1
B20
LZ-elektronik
D3
ZF15
D5
ZF18
0,15
R3
208
5W
C2
470µ/50V
D2
ZF15
R4
8k2
D4
ZF18
Q1
BC640
120
R5
D1
ZF2,7
1k2
R8
27k
R9
C3
470n
IC1
LM741P
R7
8k2
R6
8k2
5W
208
10
R13
R16
100
22-27-2021-02
J1
R10
560
BRY55-30
TH1
T6
BC639
C4
4,7µ/35V
R14
680
BD139-V
T3
KK1
SK104-PAD
R12
18k
R11
3k9
3k9
R20
T1
BC639
R21
3k9
P2
2k5
LED1
P1
10k
X2
MSTBA2
X1
MSTBA2
R19
10k
R18
0,15
208
5W
T5
2N3055ST
R17
0,15
208
5W
T4
2N3055ST
10k
R15

B50
klinotkele-zt