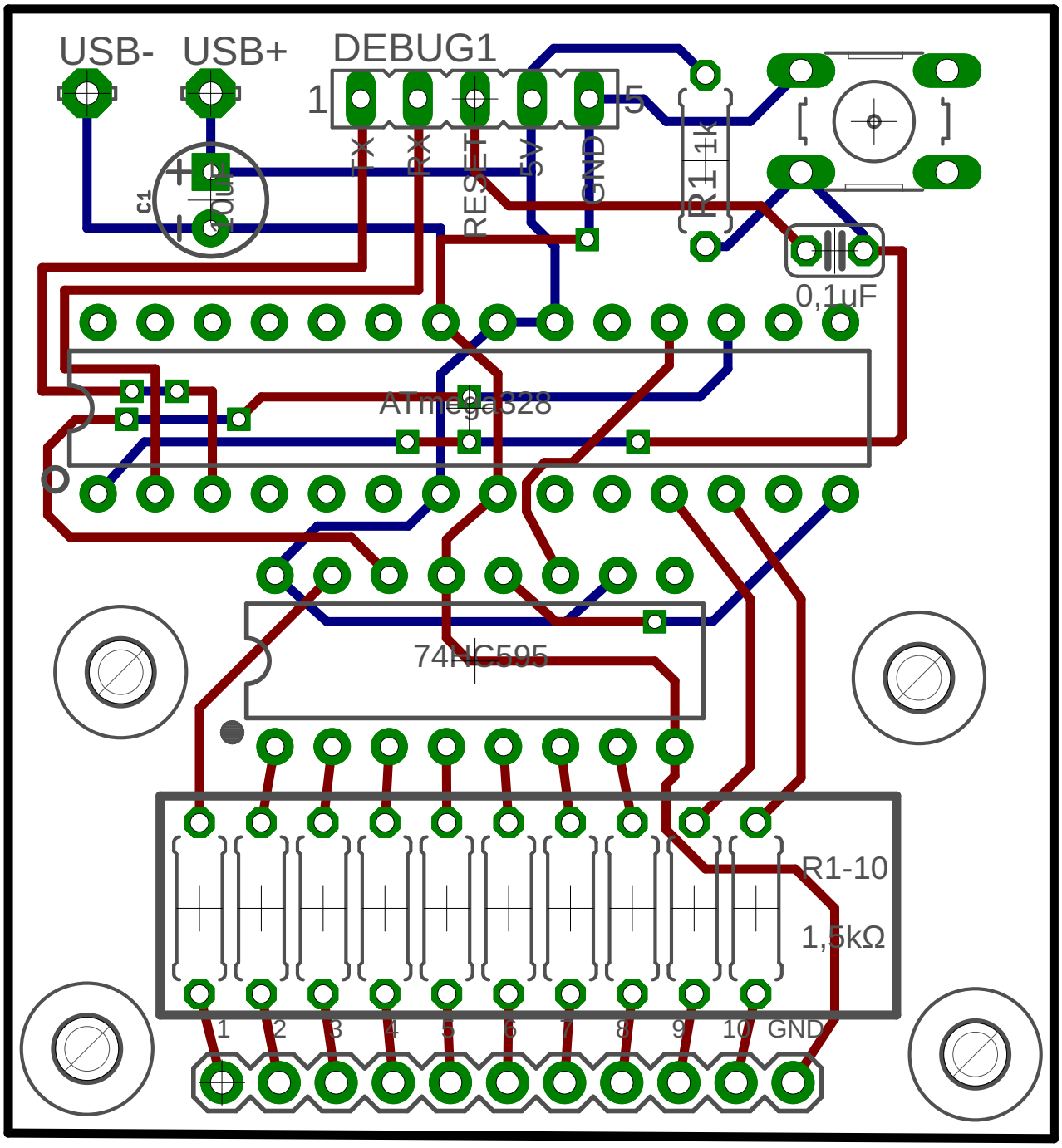

10.05.18 17:52 f=3.58 /home/felix/eagle/arduino-sf.brd