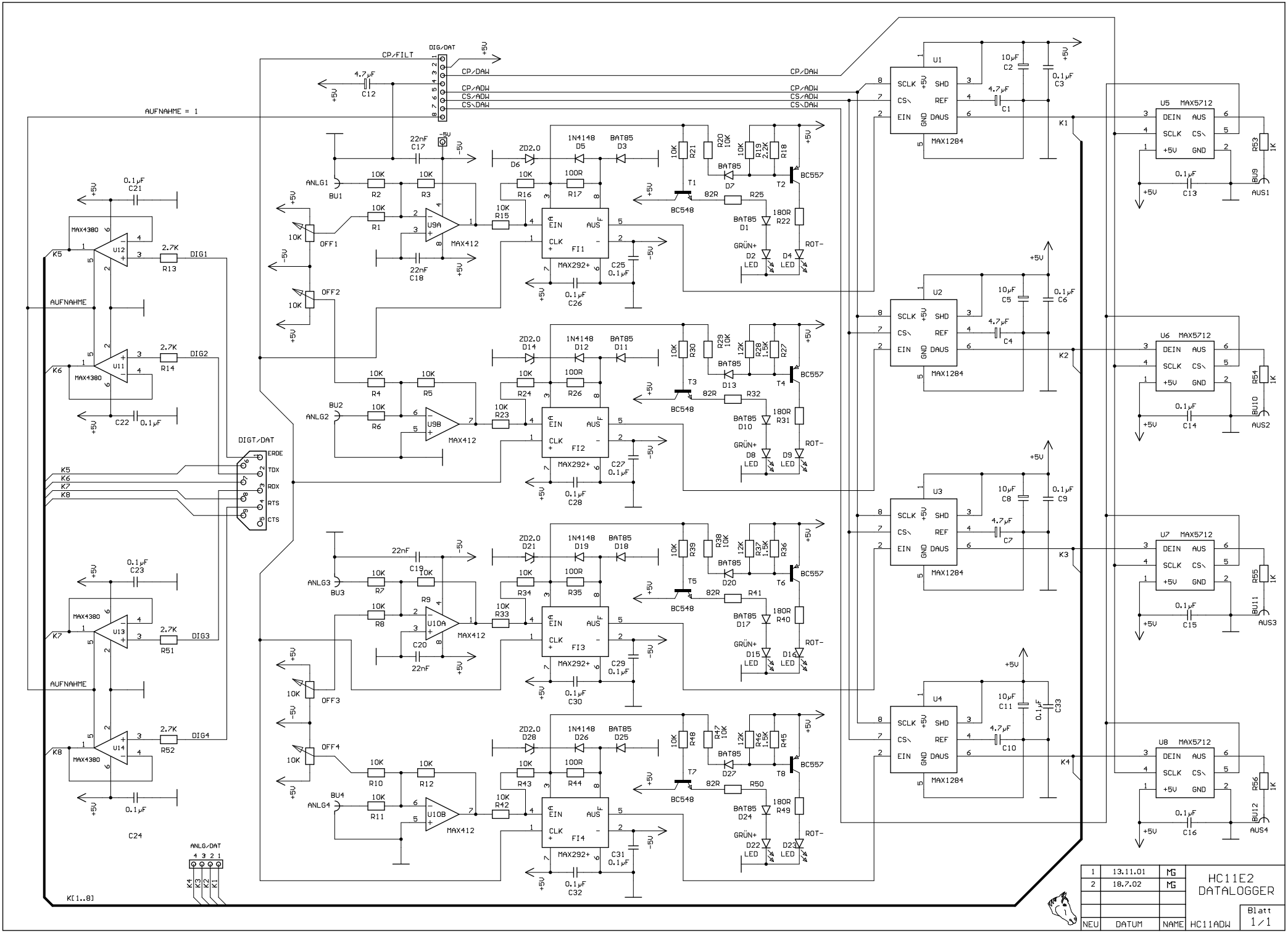
DIG/DAT
CP/FILT
CP/DAW
CP/ADW
CS/ADW
CS/DAW
AUFNAHME = 1
AUFNAHME
ANLG1
ANLG2
ANLG3
ANLG4
BU1
BU2
BU3
BU4
OFF1
OFF2
OFF3
OFF4
DIGT/DAT
ERDE
TDX
RDX
RTS
CTS
DIG1
DIG2
DIG3
DIG4
ANLG/DAT
K[1..8]
MAX412
MAX292+
MAX1284
MAX5712
MAX4380
BC548
BC557
GRÜN+
ROT-
LED
AUS1
AUS2
AUS3
AUS4
HC11E2
DATALOGGER
HC11ADW
Blatt
1/1
NEU
DATUM
NAME
13.11.01
18.7.02
MG