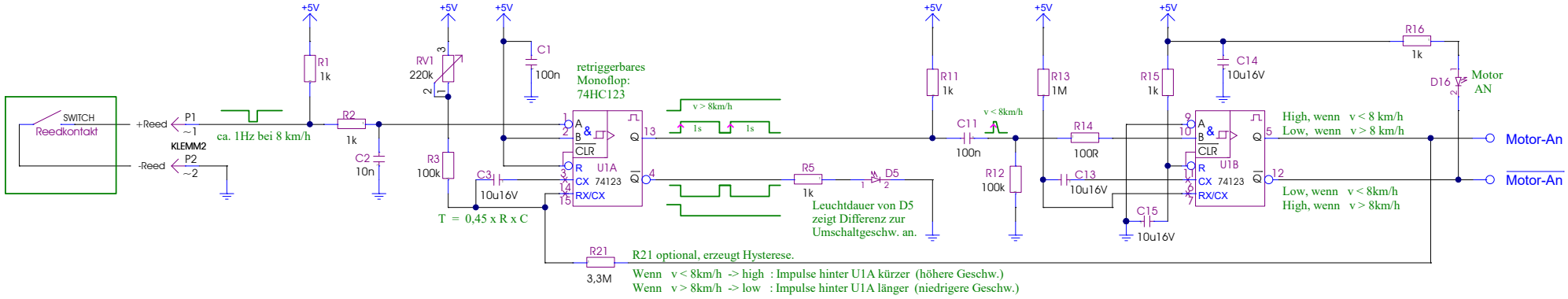
SWITCH
Reedkontakt
+Reed
-Reed
P1
~1
P2
~2
KLEMM2
ca. 1Hz bei 8 km/h
+5V
R1
1k
R2
1k
C2
10n
RV1
220k
R3
100k
C3
10u16V
T = 0,45 x R x C
C1
100n
retriggerbares
Monoflop:
74HC123
U1A
74123
A
B
CLR
R
CX
RX/CX
Q
v > 8km/h
1s
R5
1k
D5
Leuchtdauer von D5
zeigt Differenz zur
Umschaltgeschw. an.
R11
1k
C11
100n
v < 8km/h
R12
100k
R13
1M
R14
100R
C13
10u16V
R15
1k
C14
10u16V
C15
10u16V
U1B
R16
1k
D16
Motor
AN
High, wenn v < 8 km/h
Low, wenn v > 8 km/h
Low, wenn v < 8km/h
High, wenn v > 8km/h
Motor-An
Motor-An
R21
3,3M
R21 optional, erzeugt Hysterese.
Wenn v < 8km/h -> high : Impulse hinter U1A kürzer (höhere Geschw.)
Wenn v > 8km/h -> low : Impulse hinter U1A länger (niedrigere Geschw.)