Technische Daten

Nennspannung		U_N	[Volt]	12
Leerlaufdrehzahl		n_0	[min^{-1}]	22
Nenndrehmoment		M_N	[Nm]	2,00
Einschaltdauer			%	10
Ein			[min]	
Anlaufmoment		M_A	[Nm]	18,00
Getriebeübersetzung				210:1
Ankerwiderstand	2Lamellen	R	mOhm	
	4Lamellen	R	mOhm	
Zahnradwerkstoff			Kunststoff	
Hall IC				
Impulse/Umdrehung Antriebswelle				
Ausgangskanäle				
Bemerkung			Kunststoff-Getriebegehäuse	
Schutzart				IP40
Gewicht			[kg]	0,440

0320 BR

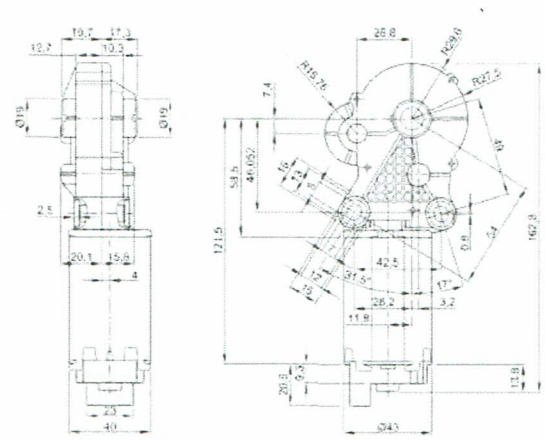

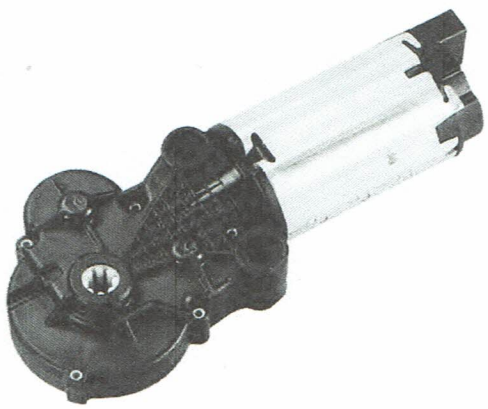

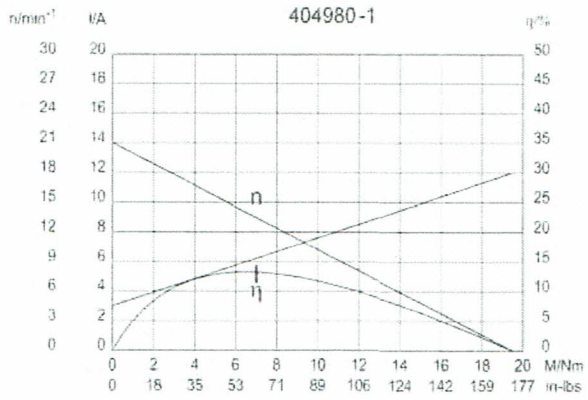

Abtriebswelle W270

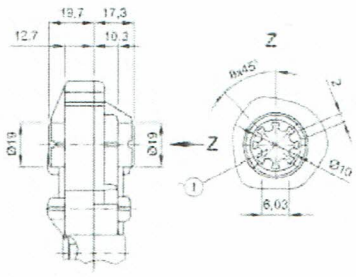

I Profil durchgehend

Schaltbild S86

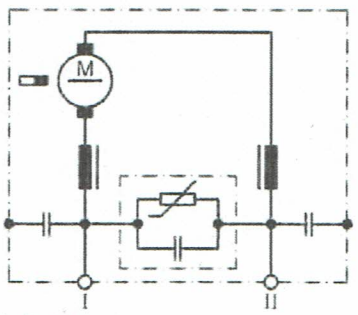

I Stecker 1

II Stecker 5

Anschluss K220

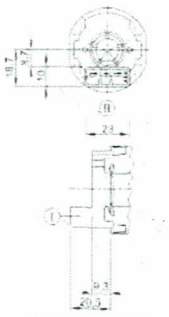

I Steckergehäuse 5-polig TYCO C-208-15621 (Z)

II Gegenstecker TYCO 1379217-3 + TYCO 1379218-2