Arduino Mega

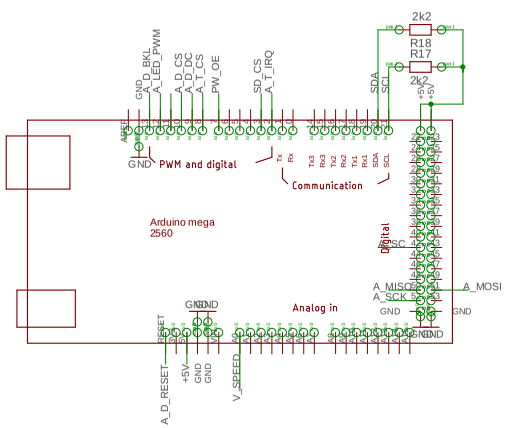

12V IN

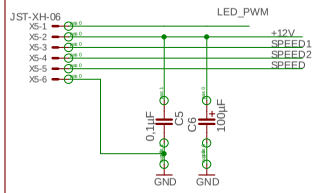

5V PART

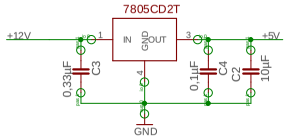

3,3V PART

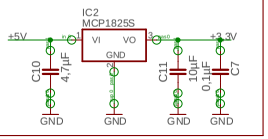

Pegelwandler 3,3V <-> 5V

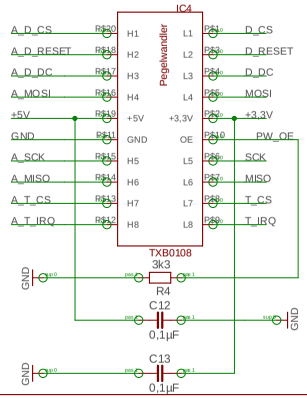

Stecker zu Display/Touch (3,3V)

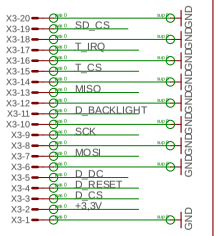

SD Karte
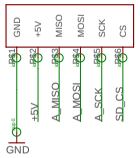
SD Karte auf Adapterplatine