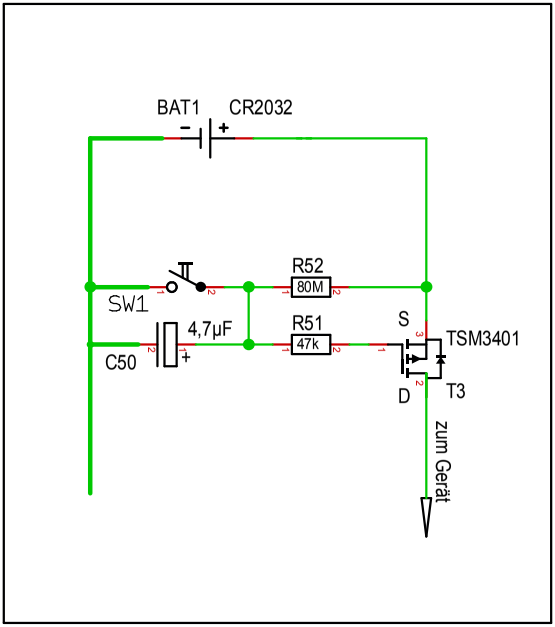
BAT1
CR2032
-
+
R52
80M
SW1
4,7µF
R51
47k
S
TSM3401
C50
D
T3
zum Gerät