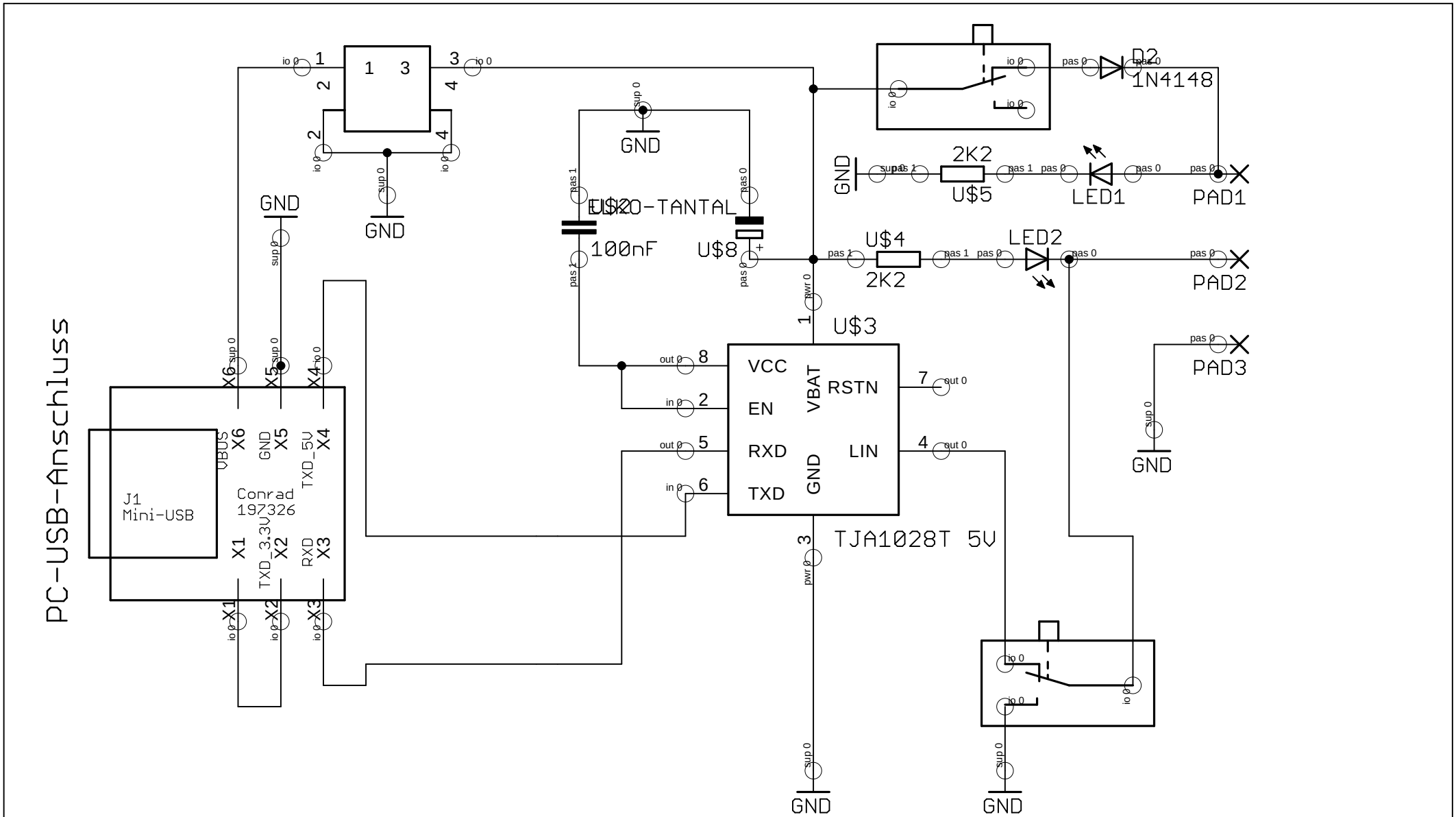


# USB-LIN Projekt 2014