Zeitbasis, Hold-Off-Schaltung, Trigger- und Ext. X-Verstärker, X-Endverstärker

Timebase Circuit, Hold-Off Circuit, Trig. and X-Signal Amplifier, X-Final Amplifier

③ **HM 204-2**

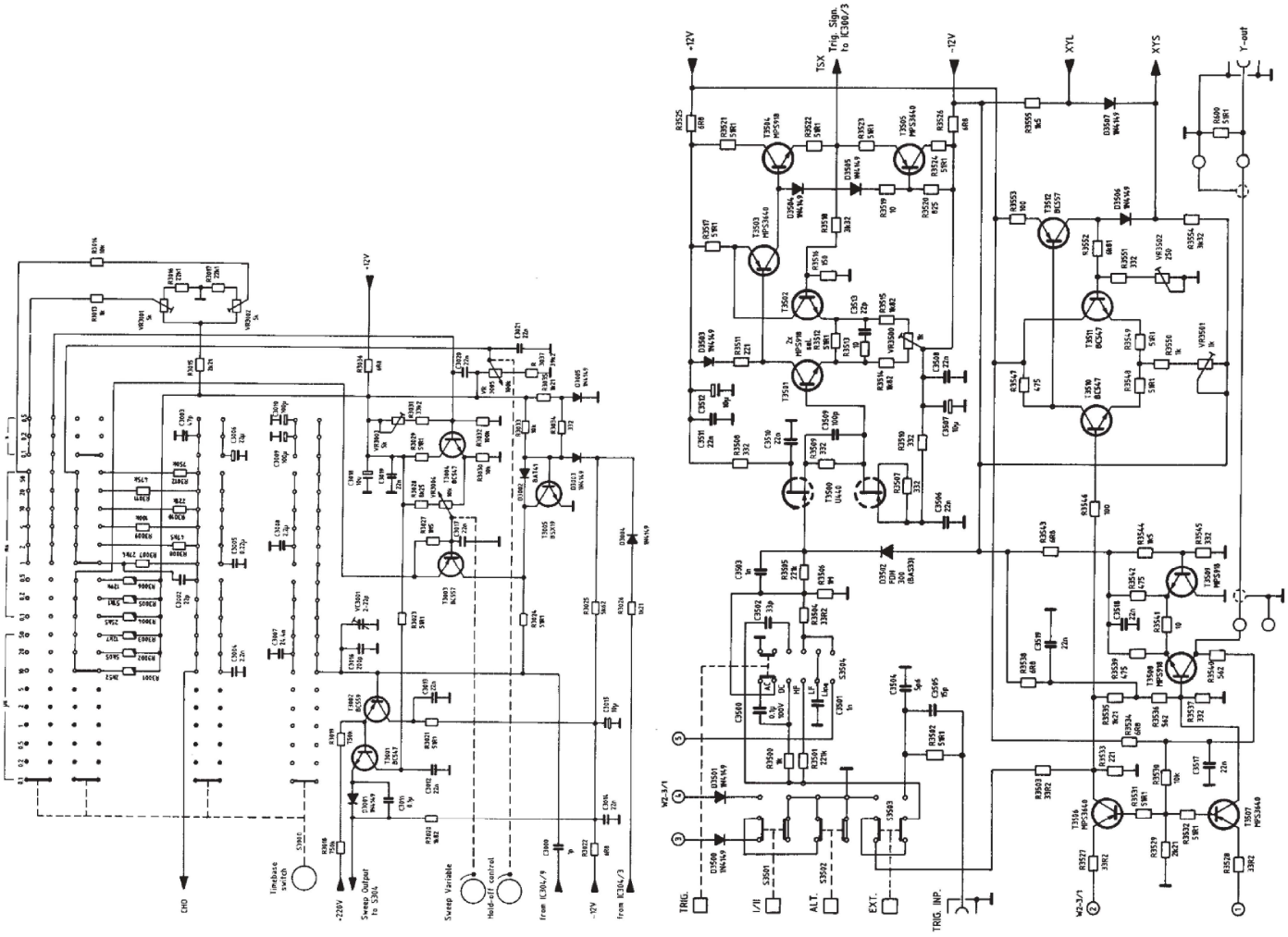

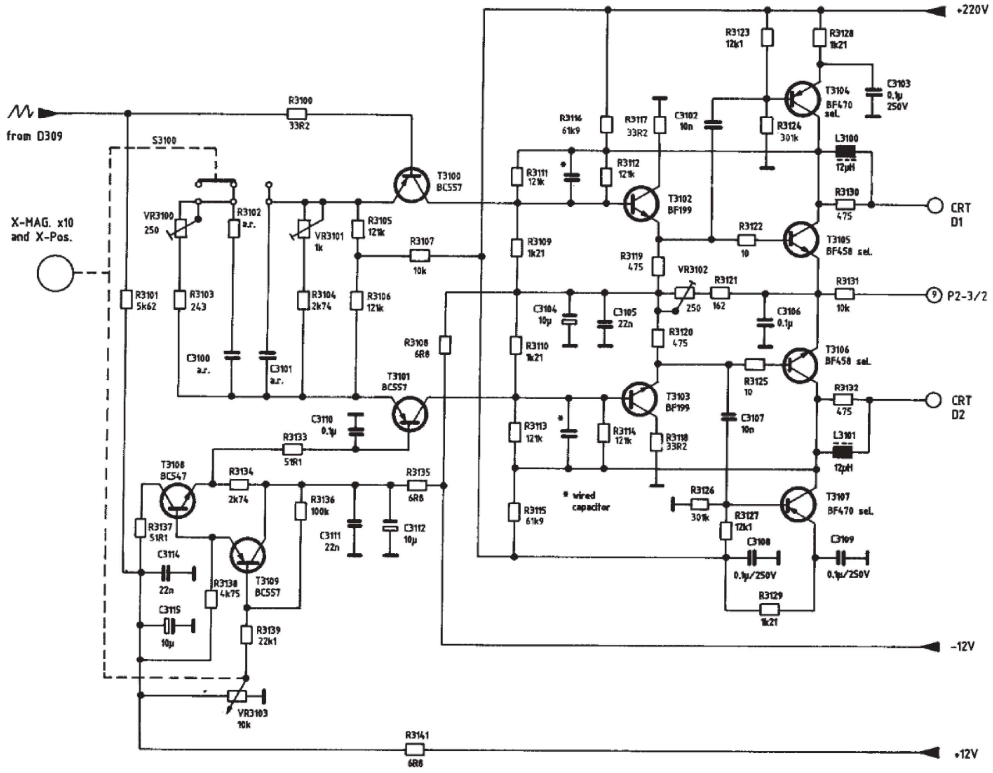

Änderungen vorbehalten/Subject to change without notice