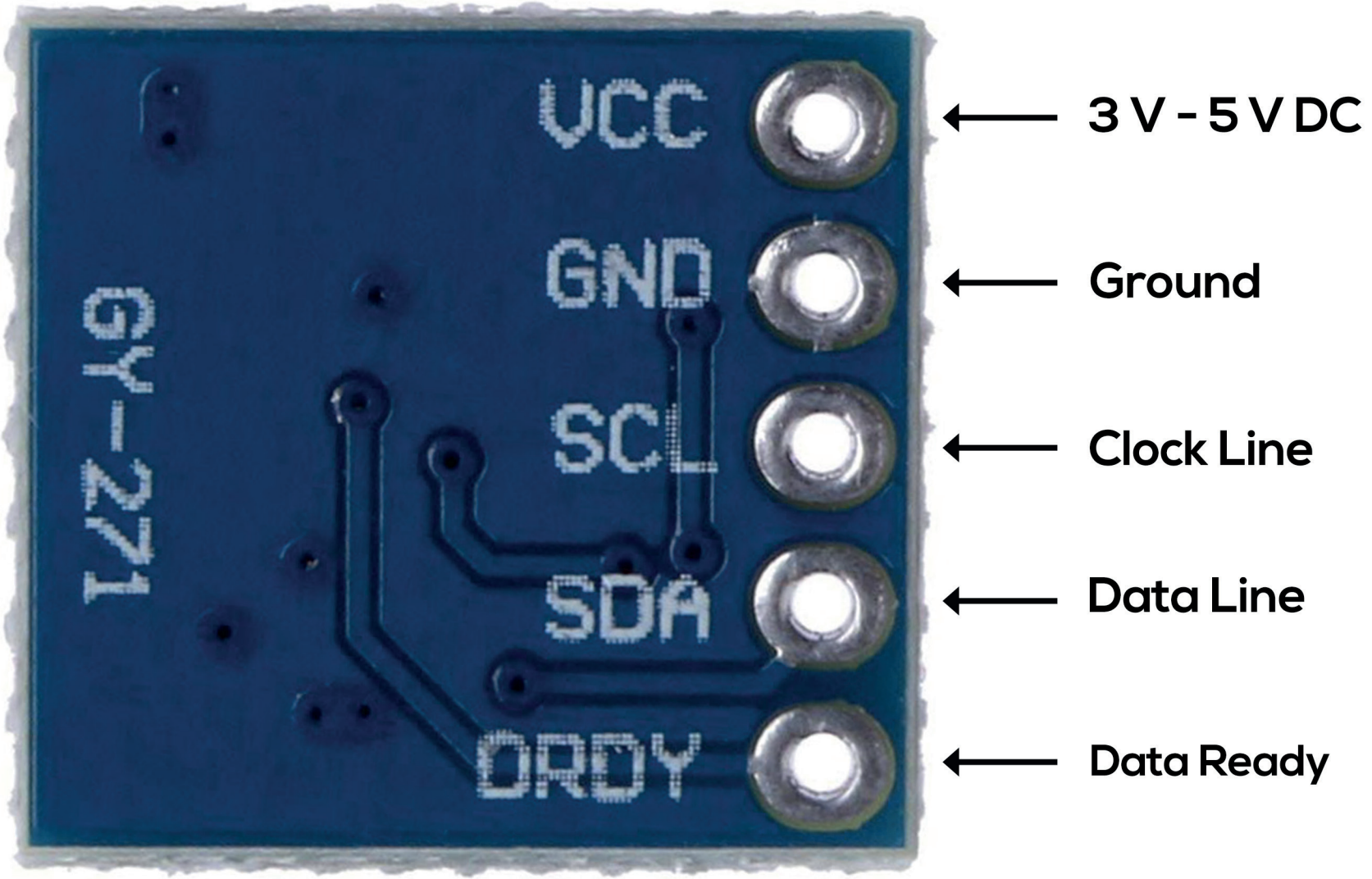GY-271 Kompassmodul Kompass Magnet Sensor Pinout