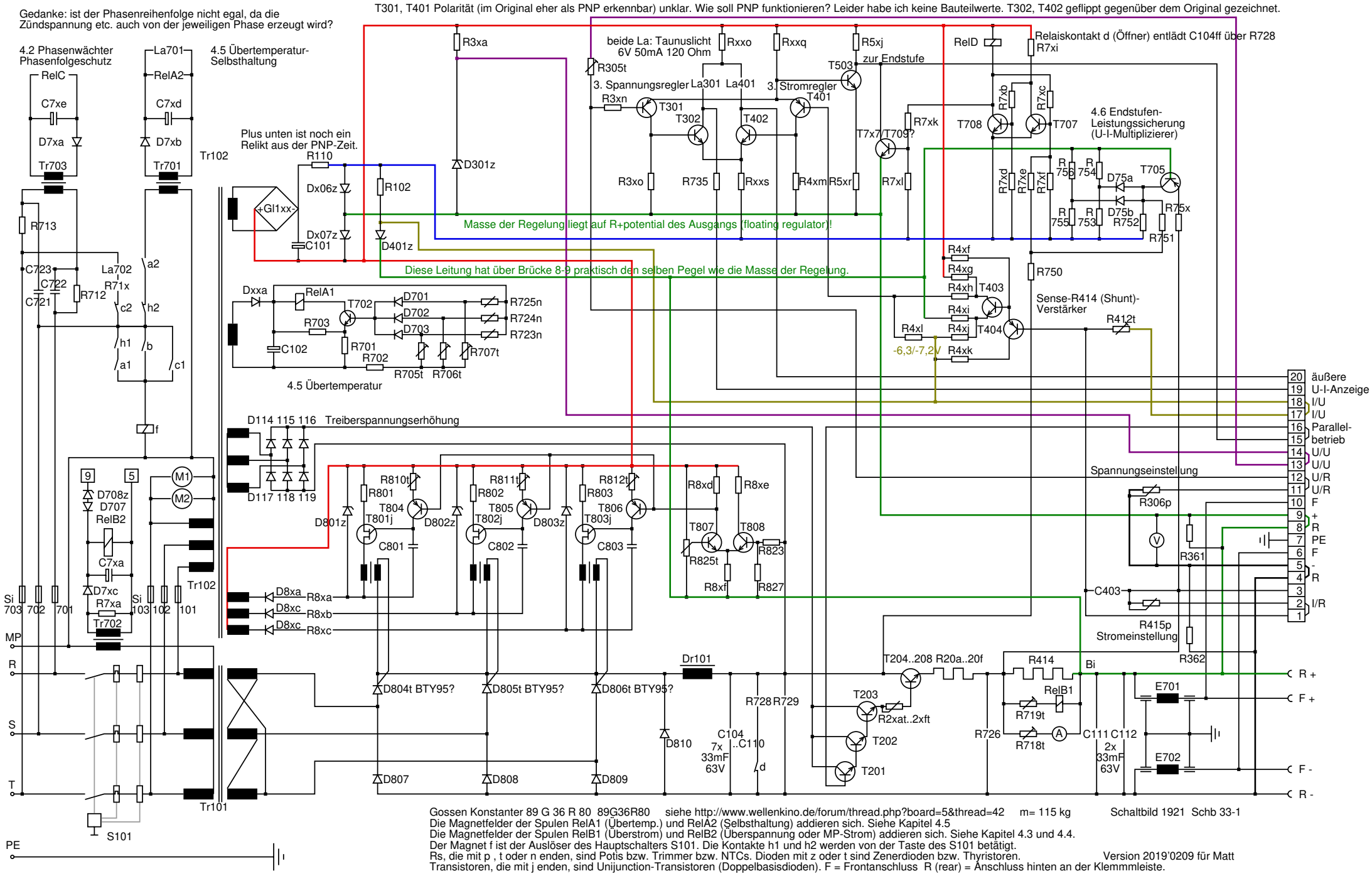
Gedanke: ist der Phasenreihenfolge nicht egal, da die Zündspannung etc. auch von der jeweiligen Phase erzeugt wird?
T301, T401 Polarität (im Original eher als PNP erkennbar) unklar. Wie soll PNP funktionieren? Leider habe ich keine Bauteilwerte. T302, T402 geflippt gegenüber dem Original gezeichnet.
4.2 Phasenwächter Phasenfolgeschutz
4.5 Übertemperatur-Selbsthaltung
Plus unten ist noch ein Relikt aus der PNP-Zeit.
beide La: Taunuslicht 6V 50mA 120 Ohm
3. Spannungsregler
3. Stromregler
zur Endstufe
Relaiskontakt d (Öffner) entlädt C104ff über R728
4.6 Endstufen-Leistungssicherung (U-I-Multiplizierer)
Masse der Regelung liegt auf R+potential des Ausgangs (floating regulator)!
Diese Leitung hat über Brücke 8-9 praktisch den selben Pegel wie die Masse der Regelung.
Sense-R414 (Shunt)-Verstärker
-6,3/-7,2V
4.5 Übertemperatur
D114 115 116 Treiberspannungserhöhung
D117 118 119
Spannungseinstellung
Stromeinstellung
äußere U-I-Anzeige
I/U
Parallel-betrieb
U/U
U/R
F
+
R
PE
-
I/R
R +
F +
F -
R -
MP
S
T
PE
S101
Tr101
Tr102
Tr703
Tr701
Tr702
Dr101
T204..208 R20a..20f
R414
RelB1
R719t
R718t
R726
C111 C112 2x 33mF 63V
E701
E702
R728 R729
C104 7x 33mF 63V ..C110
D804t BTY95?
D805t BTY95?
D806t BTY95?
D807
D808
D809
D810
R2xat..2xft
T203
T202
T201
Gossen Konstanter 89 G 36 R 80 89G36R80 siehe http://www.wellenkino.de/forum/thread.php?board=5&thread=42 m= 115 kg Schaltbild 1921 Schb 33-1
Die Magnetfelder der Spulen RelA1 (Übertemp.) und RelA2 (Selbsthaltung) addieren sich. Siehe Kapitel 4.5
Die Magnetfelder der Spulen RelB1 (Überstrom) und RelB2 (Überspannung oder MP-Strom) addieren sich. Siehe Kapitel 4.3 und 4.4.
Der Magnet f ist der Auslöser des Hauptschalters S101. Die Kontakte h1 und h2 werden von der Taste des S101 betätigt.
Rs, die mit p , t oder n enden, sind Potis bzw. Trimmer bzw. NTCs. Dioden mit z oder t sind Zenerdioden bzw. Thyristoren.
Version 2019'0209 für Matt
Transistoren, die mit j enden, sind Unijunction-Transistoren (Doppelbasisdioden). F = Frontanschluss R (rear) = Anschluss hinten an der Klemmmleiste.