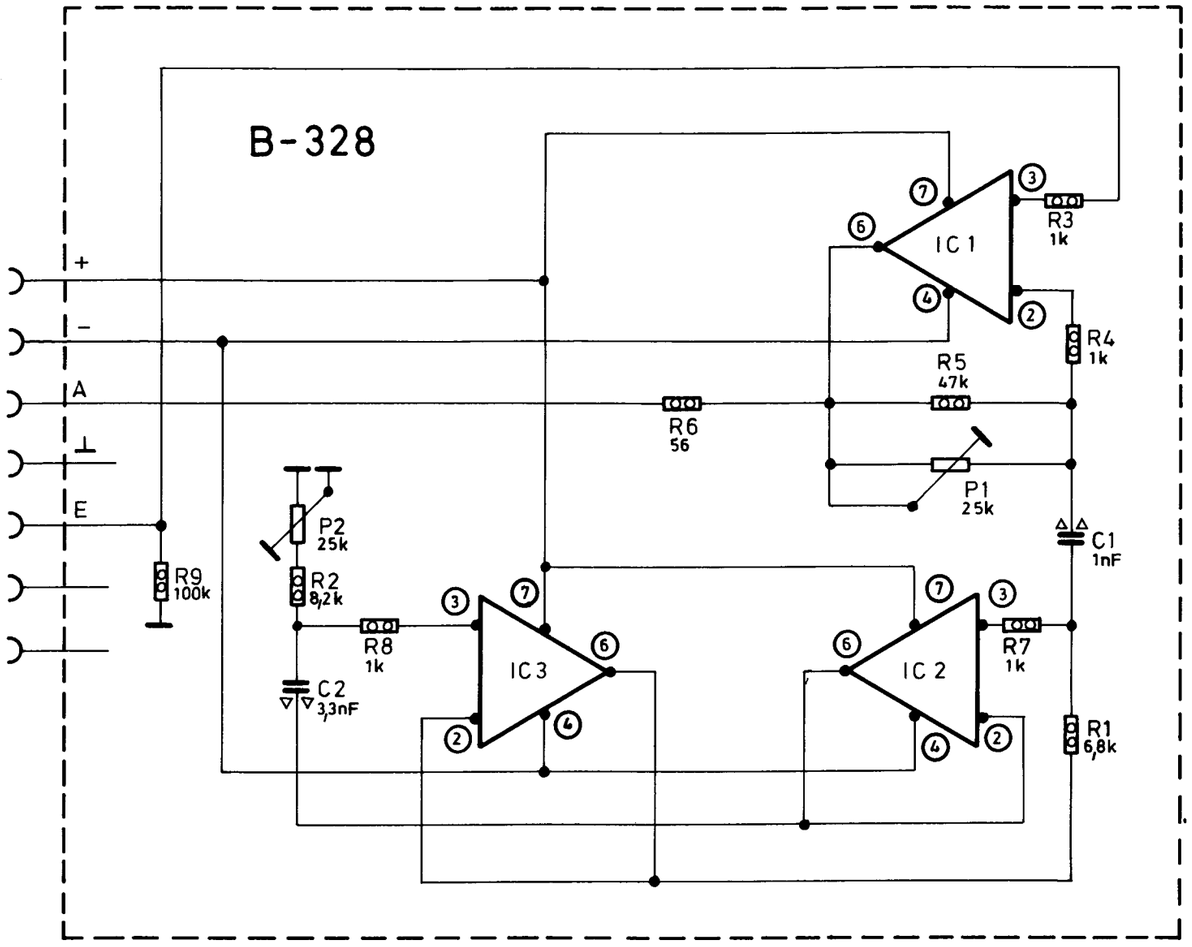

P 1 ANHEBUNG
P 2 FREQUENZ

1/8W

Schichtwiderstand

63V

Styroflex-Kondensator

Ausgabe	Änderung	Tag	Name

Toleranz	Material

78	Tag	Name
Bearb.	27.7.	R. Meyer
Gepr.	27.7.	M. Sobotzik
Norm.		

KLEIN + HUMMEL
7301 KEMNAT

8kHz - ENTZERRER
(ANHEBUNG)

Zeichn. Nr.
T79.000.327.2Z

Maßstab

Diese Zeichnung darf weder vervielfältigt noch dritten Personen mitgeteilt noch ohne unsere schriftliche Genehmigung anderweitig benutzt werden. Sie ist auf Verlangen jeder Zeit zurückzugeben