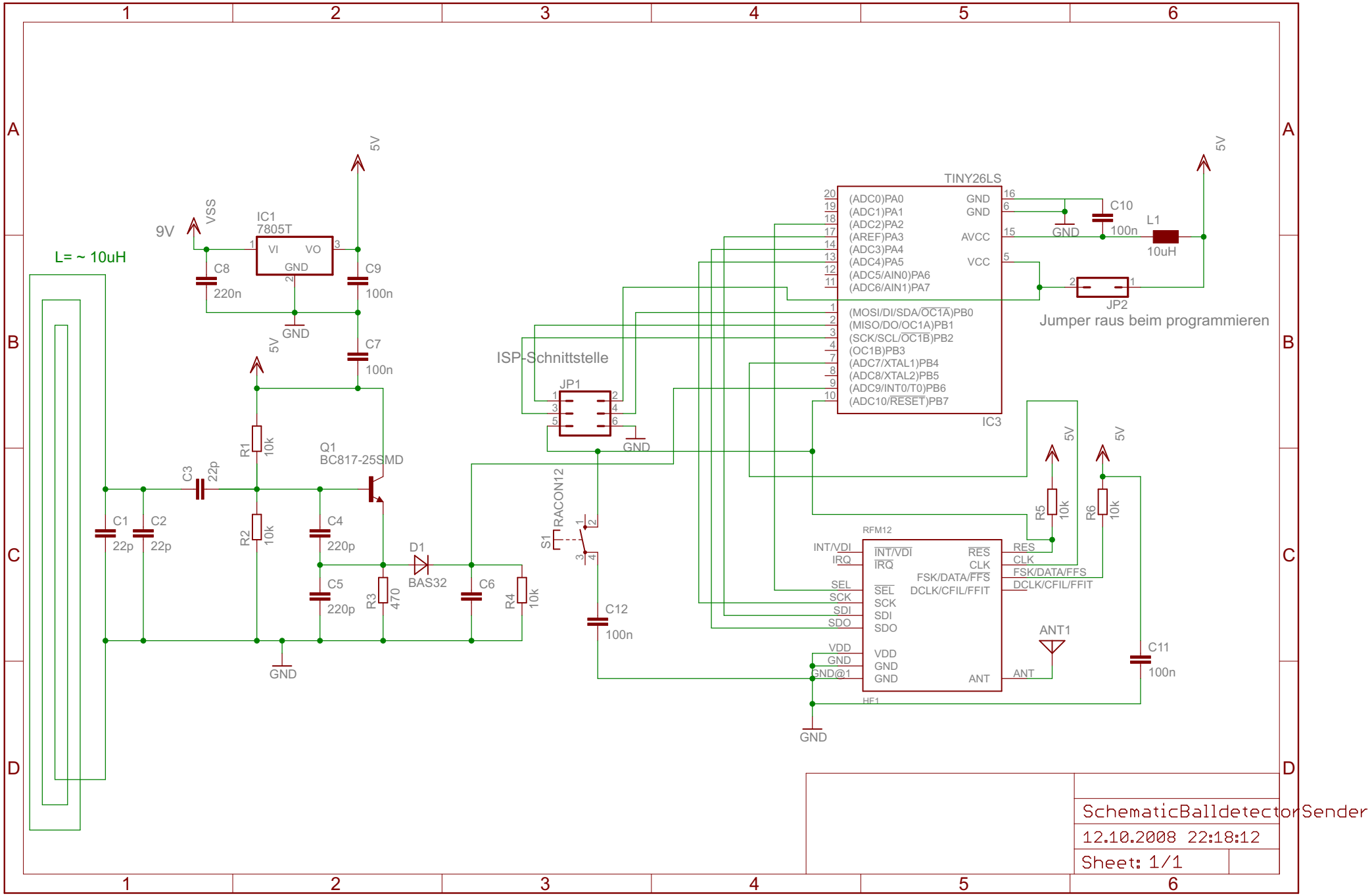

12.10.2008 22:20:59 C:\Dokumente und Einstellungen\Mark Oliver Gertz\Eigene Dateien\eagle\Kickerjubler_Sender\SchematicBalldetectorSender.sch (Sheet: 1/1)