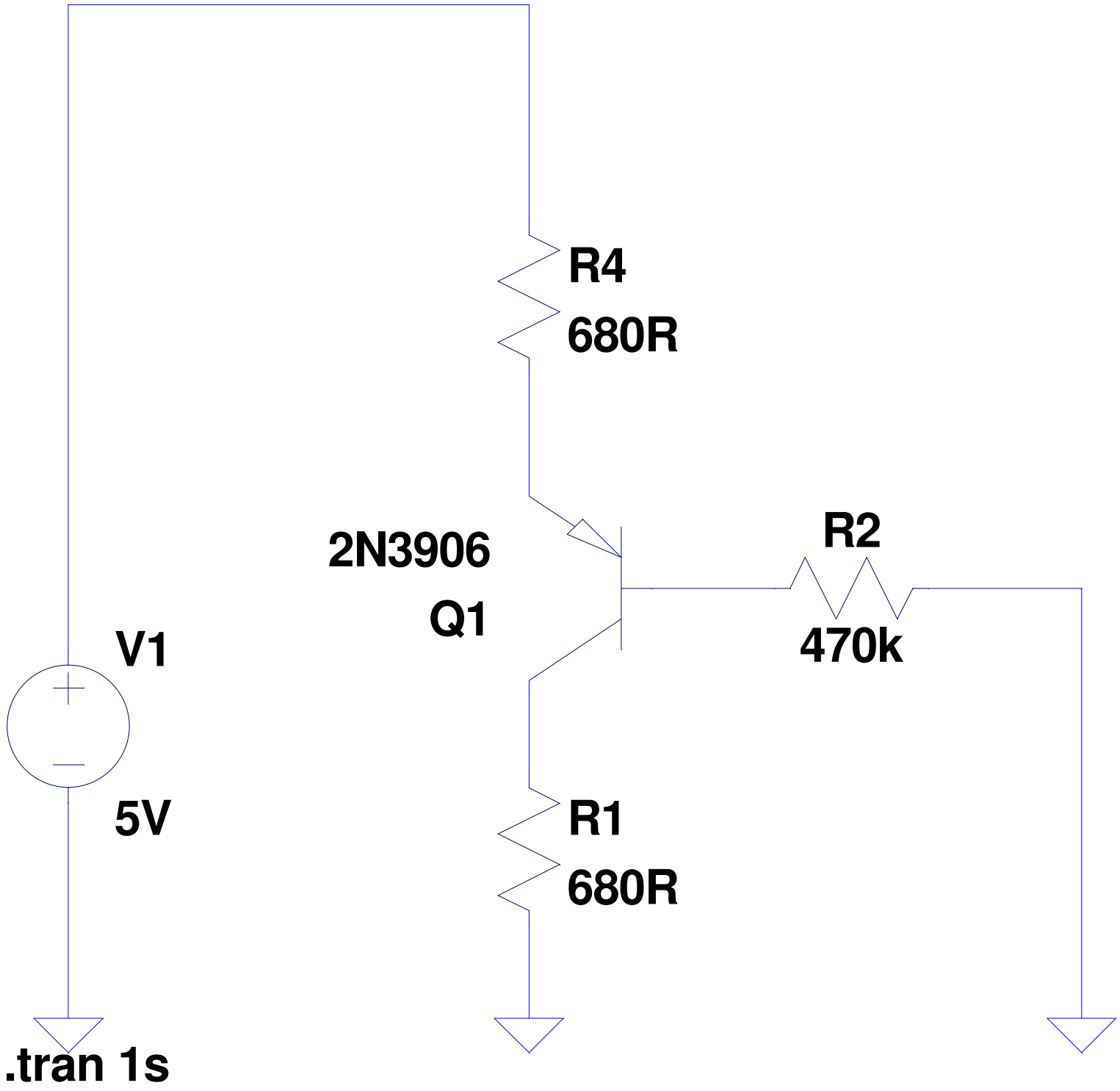
R4
680R
2N3906
Q1
R2
470k
V1
5V
R1
680R
.tran 1s