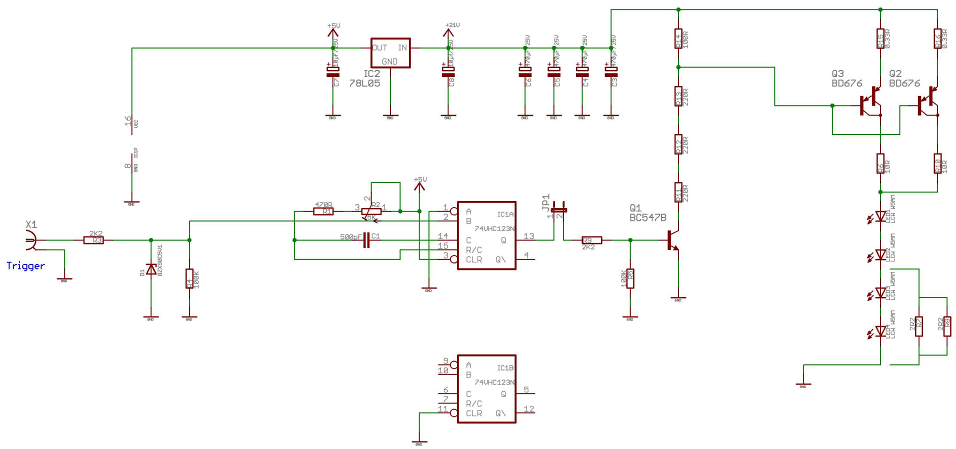

Stand: 060618

E.: J. Feldhaar, AK Heilemann
A.: T. Lieblein, AK Morgner
Goethe-Universität Frankfurt

Led-Flash bottom side

LED-Blitzer_V3

06.06.2018 14:28:00

Sheet: 1/1