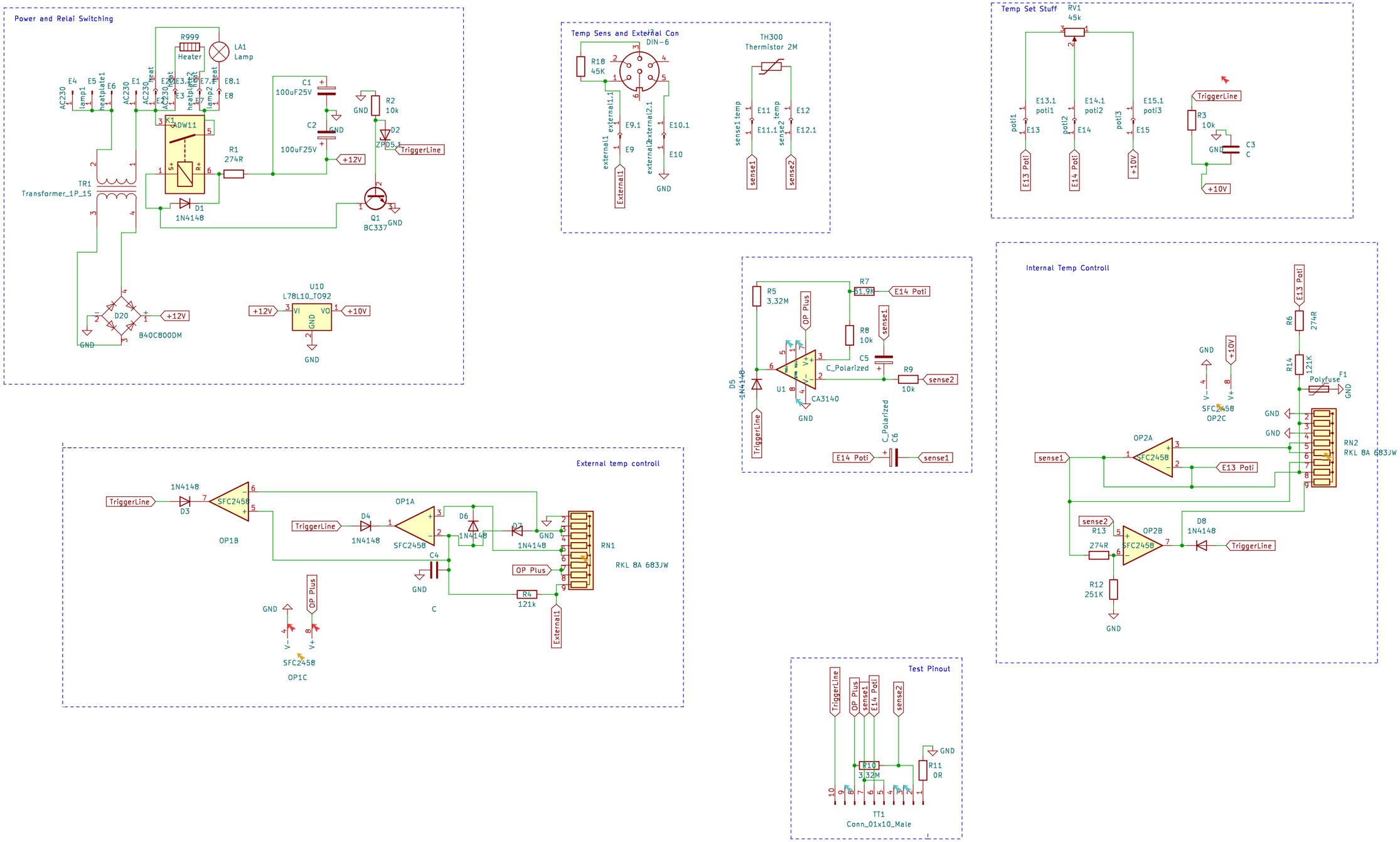
Power and Relai Switching
R999
Heater
LA1
Lamp
AC230
lamp1
heatplate1
E4
E5
E6
E1
E2
E3
E7
E8
E8.1
heat
heatplate2
lamp2
K1
ADW11
S+
R+
R1
274R
C1
100uF25V
C2
100uF25V
GND
R2
10k
D2
ZPD5.1
TriggerLine
+12V
Q1
BC337
TR1
Transformer_1P_1S
D1
1N4148
D20
B40C800DM
U10
L78L10_TO92
VI
VO
+10V
Temp Sens and External Con
DIN-6
R18
45K
external1.1
external1
E9.1
E9
External1
external2.1
external2
E10.1
E10
TH300
Thermistor 2M
sense1 temp
temp sense2
E11
E11.1
E12
E12.1
sense1
sense2
Temp Set Stuff
RV1
45k
poti1
poti2
poti3
E13.1
E13
E14.1
E14
E15.1
E15
E13 Poti
E14 Poti
+10V
R3
10k
C3
C
R5
3.32M
OP Plus
R7
51.9k
R8
10k
C5
C_Polarized
R9
10k
U1
CA3140
D5
1N4148
C_Polarized
C6
Internal Temp Controll
R6
274R
R14
121K
Polyfuse
F1
SFC2458
OP2C
OP2A
OP2B
RN2
RKL 8A 683JW
R13
274R
R12
251K
D8
1N4148
External temp controll
1N4148
D3
OP1B
OP1A
D4
D6
D7
C4
R4
121k
RN1
RKL 8A 683JW
OP1C
Test Pinout
R10
3.32M
R11
0R
TT1
Conn_01x10_Male