1V Ausgangsspannung nötig, Verstärkungsfaktor x2 fest eingestellt
am R5 sind immer 0,5V für Vollausschlag nötig
Eingangssignal wird invertiert, muss von Software andersrum angezeigt werden
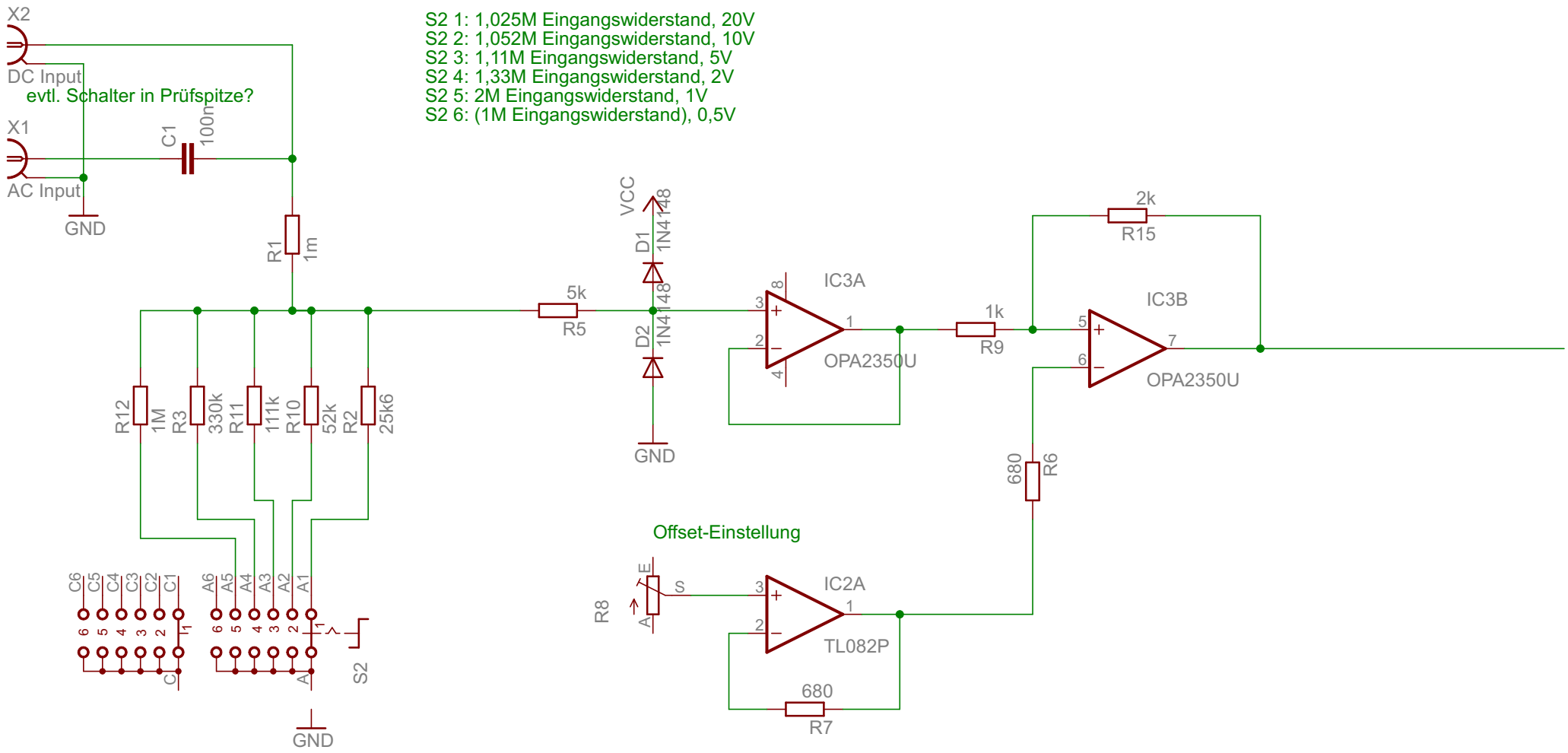
S2 1: 1,025M Eingangswiderstand, 20V
S2 2: 1,052M Eingangswiderstand, 10V
S2 3: 1,11M Eingangswiderstand, 5V
S2 4: 1,33M Eingangswiderstand, 2V
S2 5: 2M Eingangswiderstand, 1V
S2 6: (1M Eingangswiderstand), 0,5V