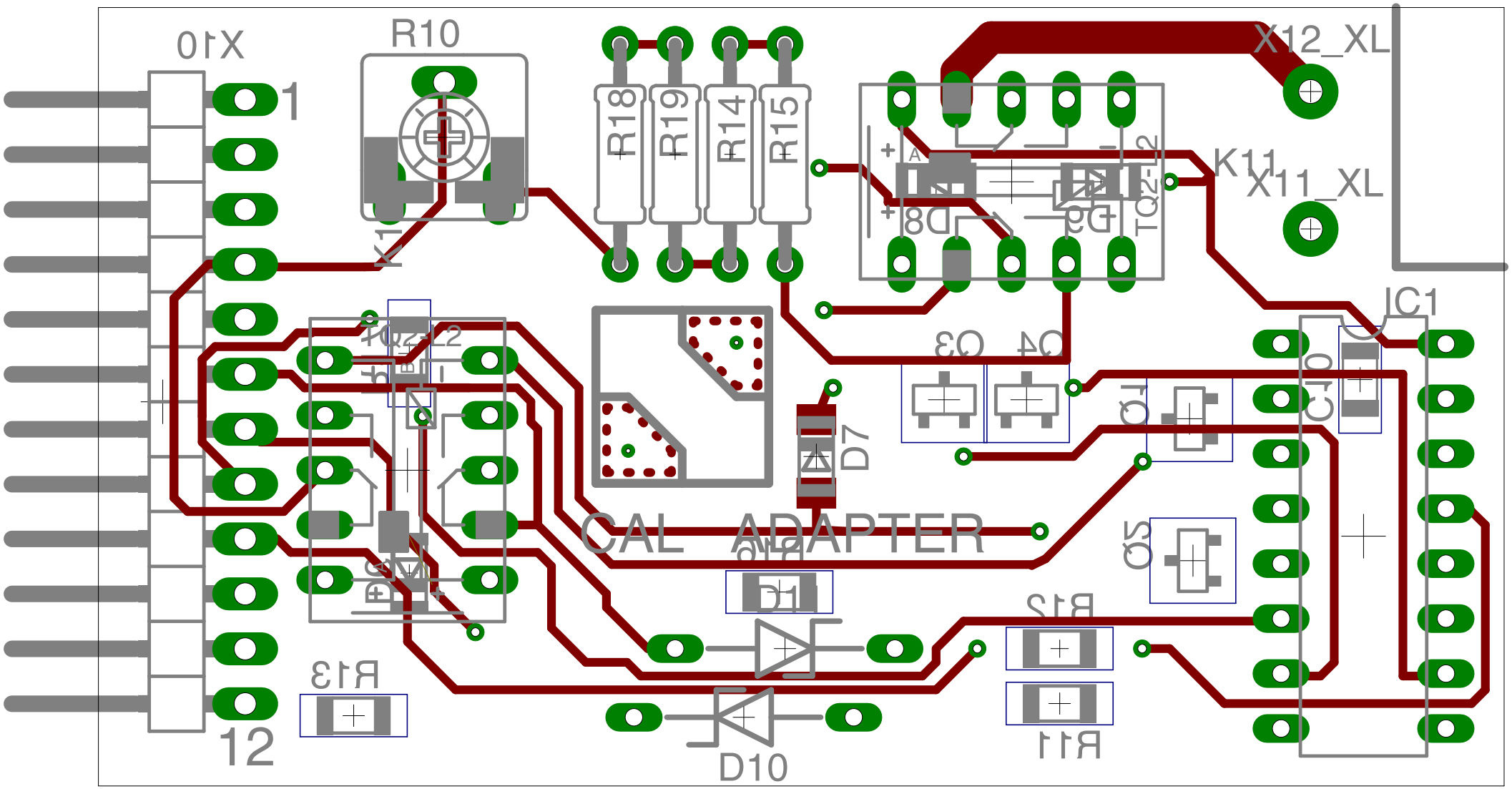
X10
1
12
R10
K1
R18
R19
R14
R15
X12_XL
X11_XL
K11
TQ2-L2
D8
D9
IC1
Q3
Q4
Q1
C10
Q5
D7
CAL ADAPTER
D1
D10
R12
R11
R13