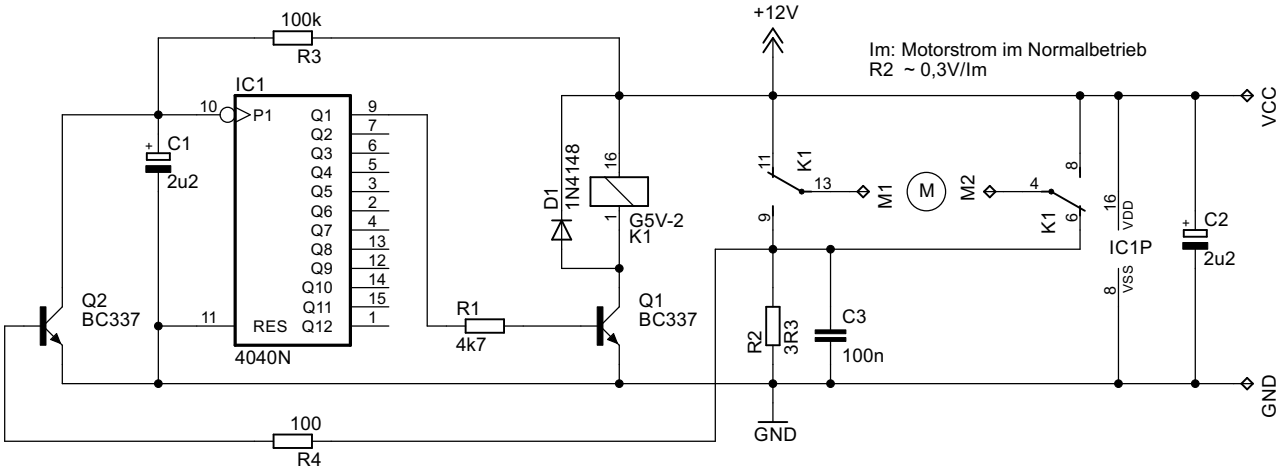

Motor_links_rechts

09.12.2022 10:06:41

Sheet: 1/1