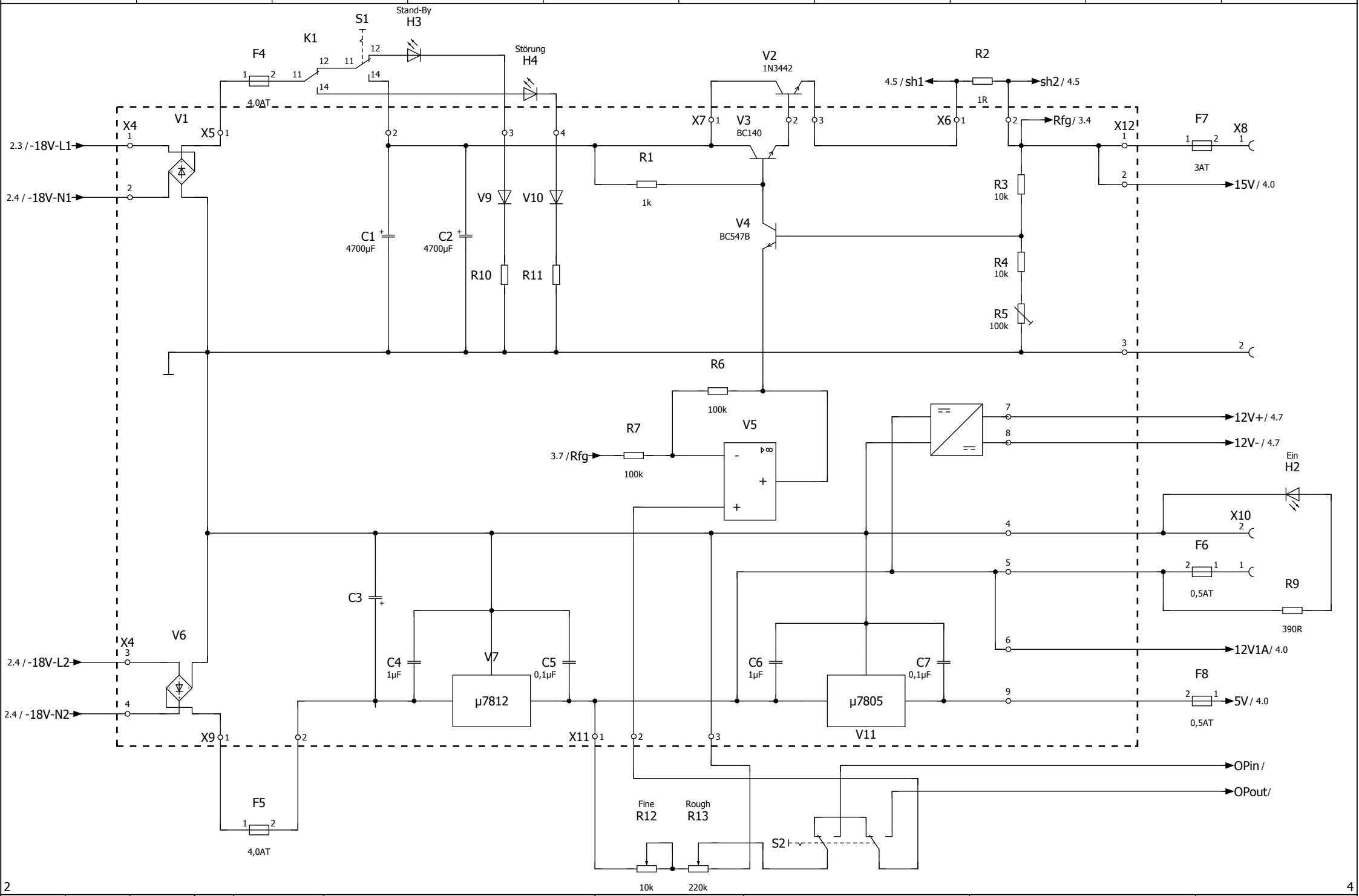

			Datum	10.09.2009	EPLAN	Dennis Stevens	Umrichter		= CA1	
			Bearb.	Dennis					+ EAA	
			Gepr		Basisprojekt mit IEC Kennzeichenstruktur			IEC_bas001	Blatt	3
Änderung	Datum	Name	Urspr		Ersetzt durch	Ersetzt durch			Blatt	4