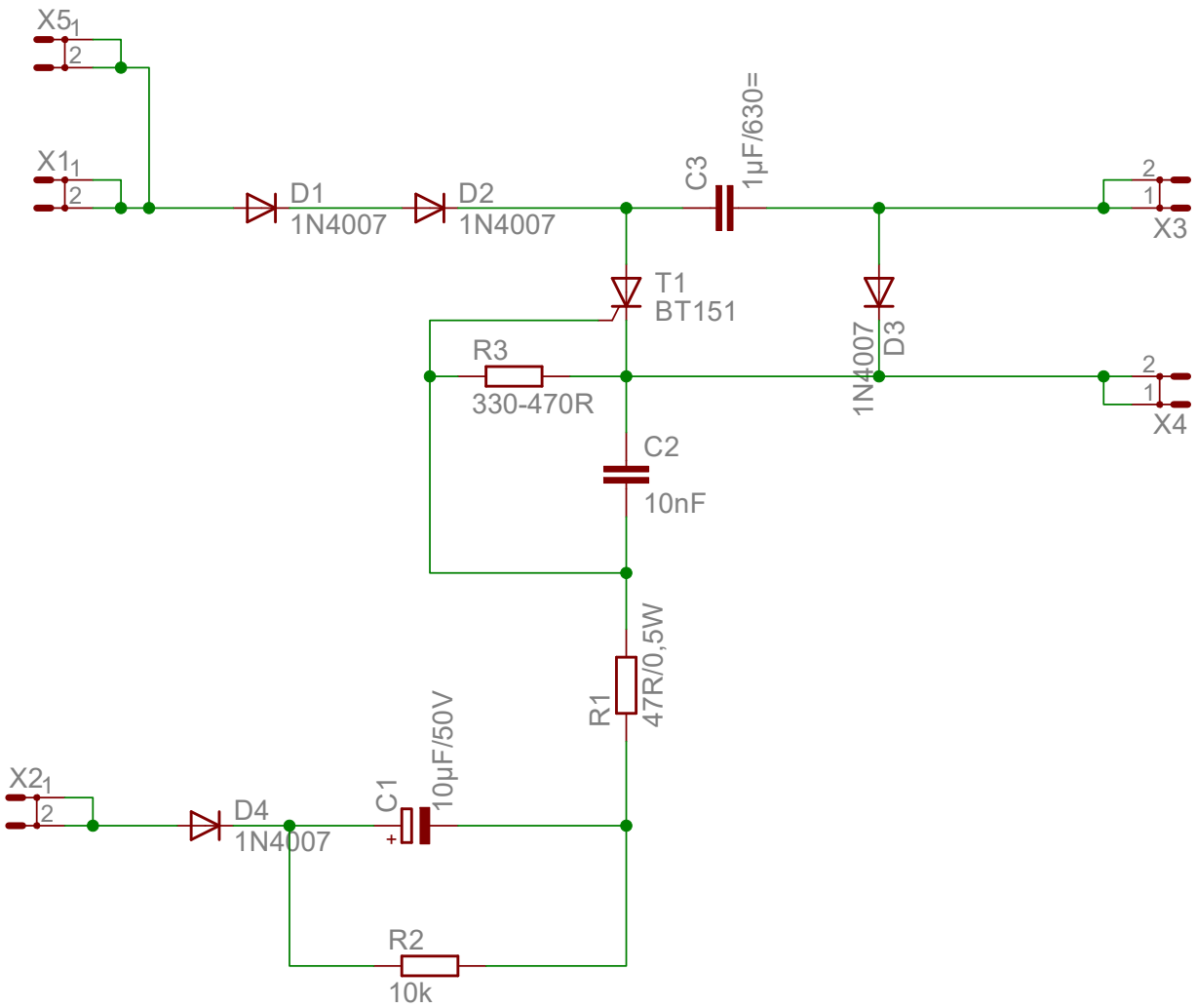
X5
1
2
X1
1
2
D1
1N4007
D2
1N4007
C3
1µF/630=
2
1
X3
T1
BT151
R3
330-470R
1N4007
D3
2
1
X4
C2
10nF
R1
47R/0,5W
10µF/50V
C1
X2
1
2
D4
1N4007
R2
10k