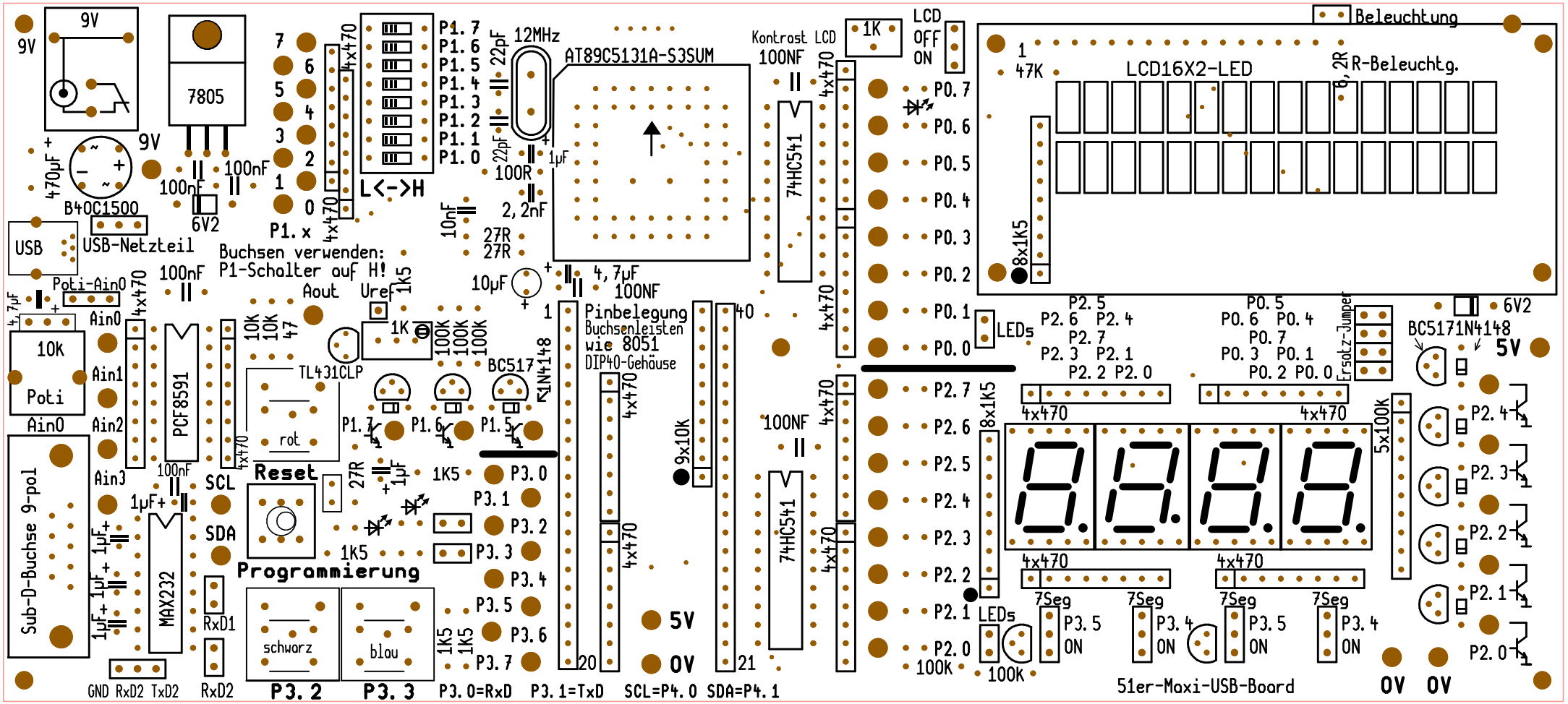
9V
7805
470µF
B40C1500
USB
USB-Netzteil
100nF
6V2
P1.x
L<->H
4x470
P1.7
P1.6
P1.5
P1.4
P1.3
P1.2
P1.1
P1.0
12MHz
22pF
AT89C5131A-S3SUM
1µF
100R
2,2nF
10nF
27R
10µF
4,7µF
Buchsen verwenden:
P1-Schalter auf H!
Poti-Ain0
10K
Poti
Ain0
Ain1
Ain2
Ain3
PCF8591
Aout
Uref
1K5
TL431CLP
BC517
1N4148
rot
Reset
SCL
SDA
Sub-D-Buchse 9-pol
MAX232
RxD1
RxD2
GND RxD2 TxD2
Programmierung
schwarz
blau
P3.2
P3.3
P3.0=RxD
P3.1=TxD
SCL=P4.0
SDA=P4.1
Pinbelegung
Buchsenleisten
wie 8051
DIP40-Gehäuse
9x10K
5V
0V
Kontrast LCD
100NF
74HC541
LCD
OFF
ON
LEDs
8x1K5
100K
LCD16X2-LED
Beleuchtung
R-Beleuchtg.
Ersatz-Jumper
BC517
1N4148
6V2
5x100K
7Seg
51er-Maxi-USB-Board