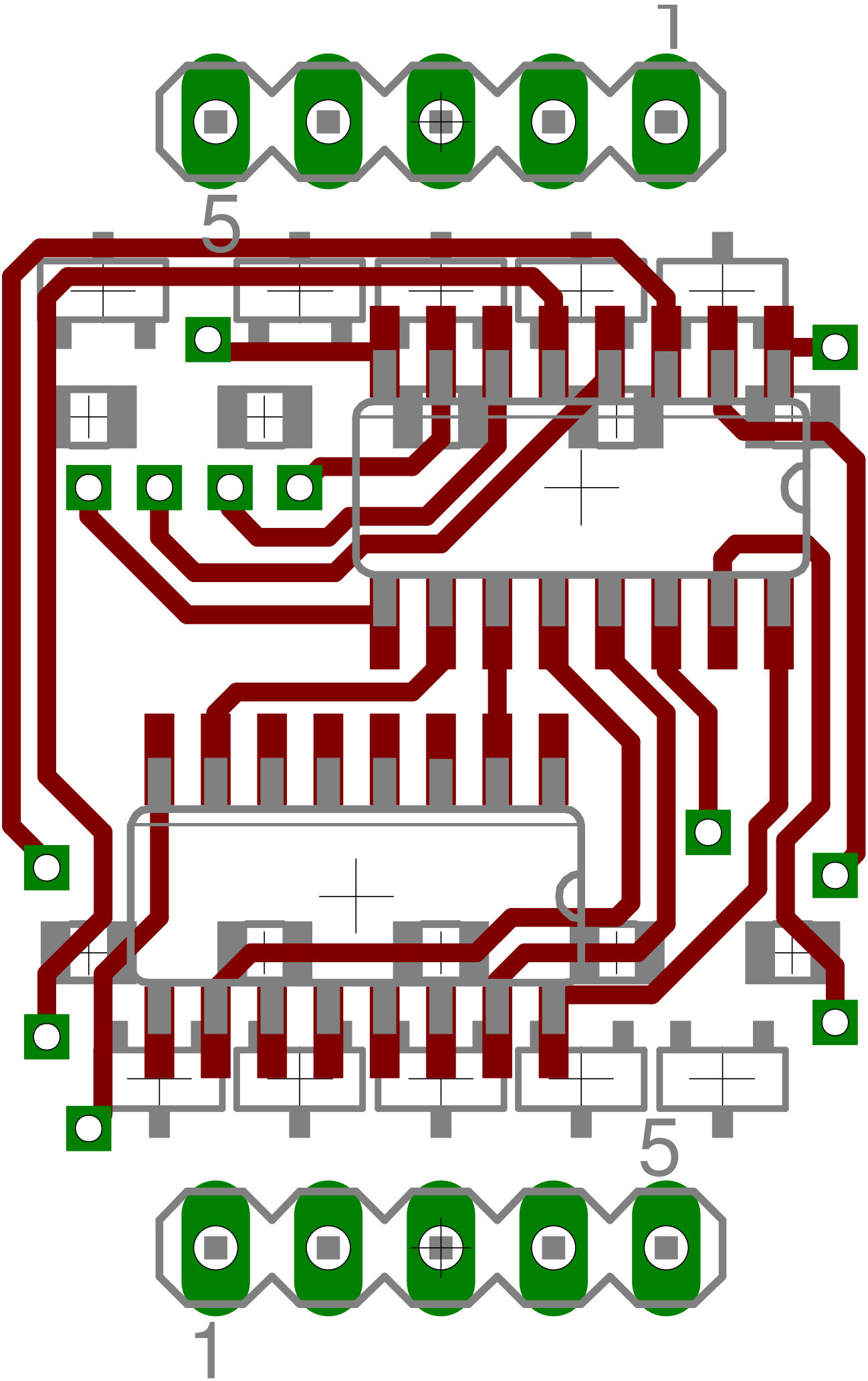
1
5
5
1

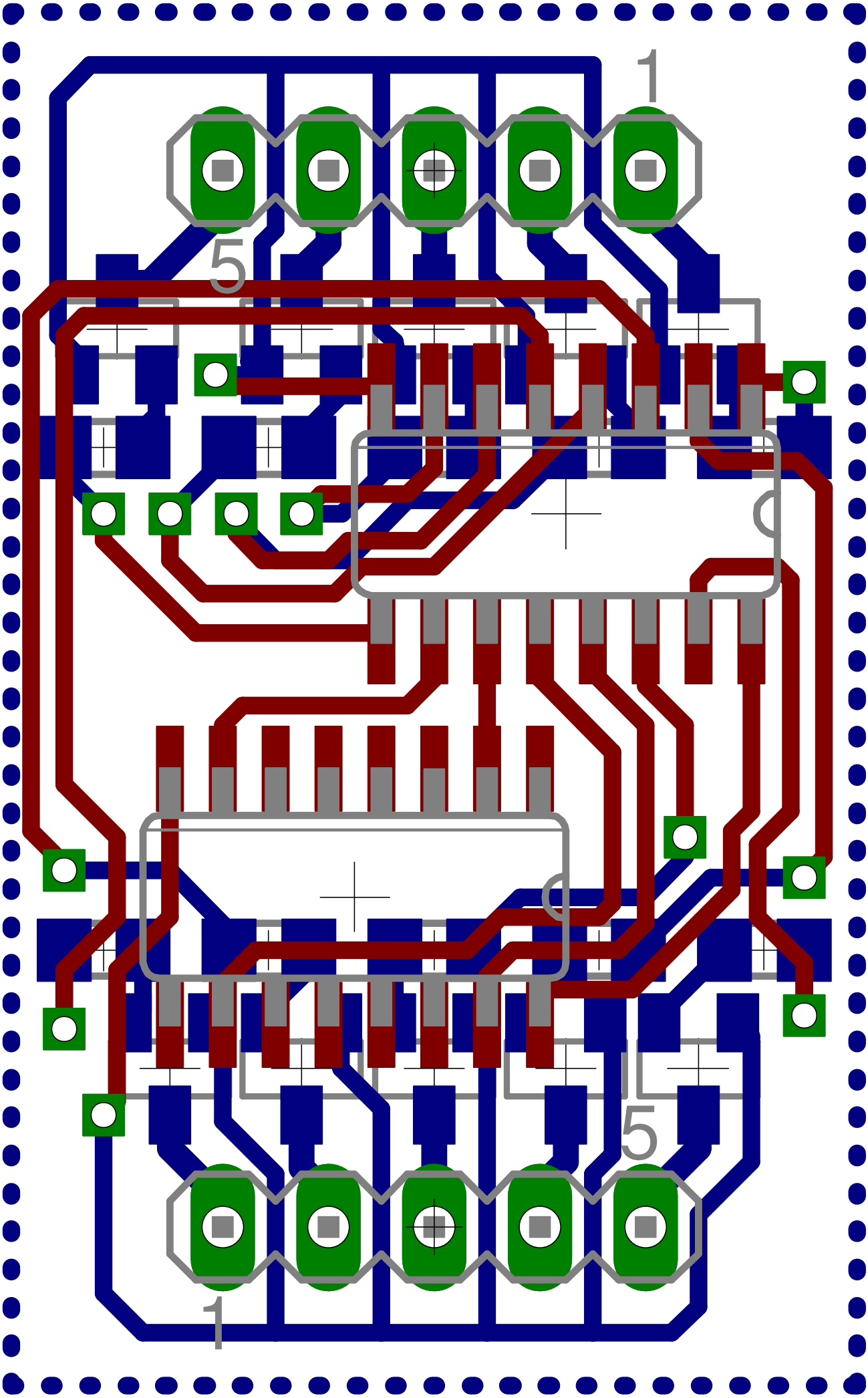
1
5
5
1

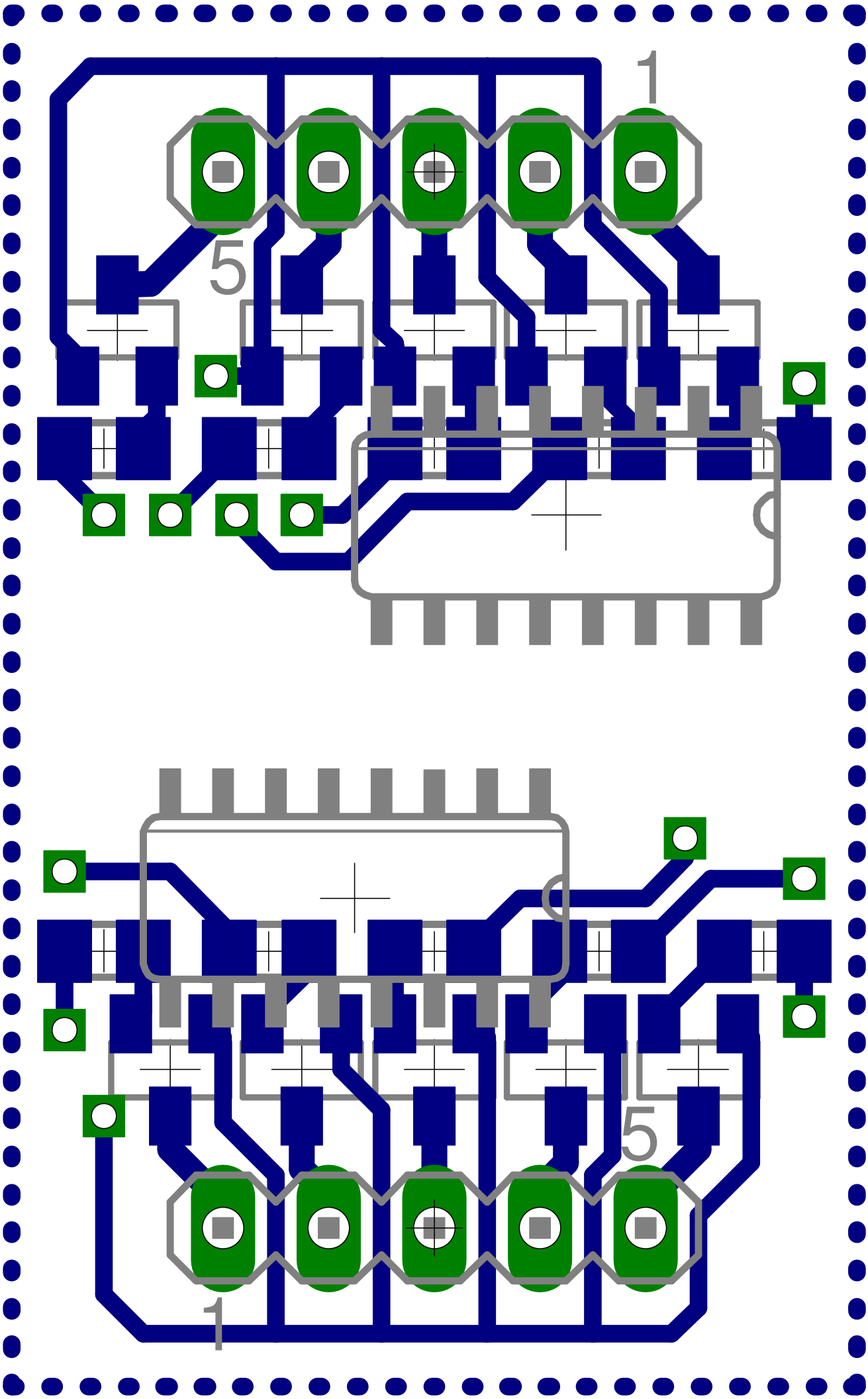
1
5
5
1

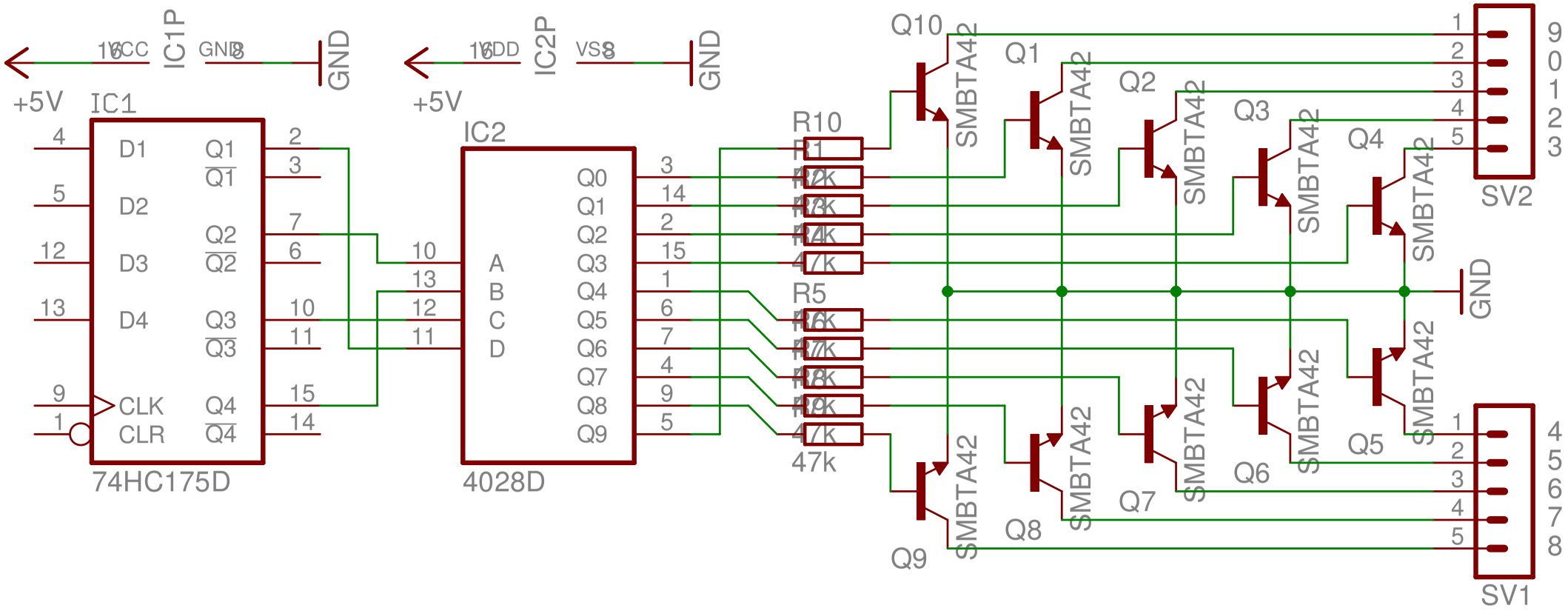
+5V
IC1
IC1P
VCC
GND
GND
74HC175D
D1
D2
D3
D4
CLK
CLR
Q1
Q2
Q3
Q4
+5V
IC2
IC2P
VDD
VSS
GND
4028D
A
B
C
D
Q0
Q1
Q2
Q3
Q4
Q5
Q6
Q7
Q8
Q9
R10
R5
47k
Q10
Q1
Q2
Q3
Q4
Q5
Q6
Q7
Q8
Q9
SMBTA42
GND
SV2
SV1