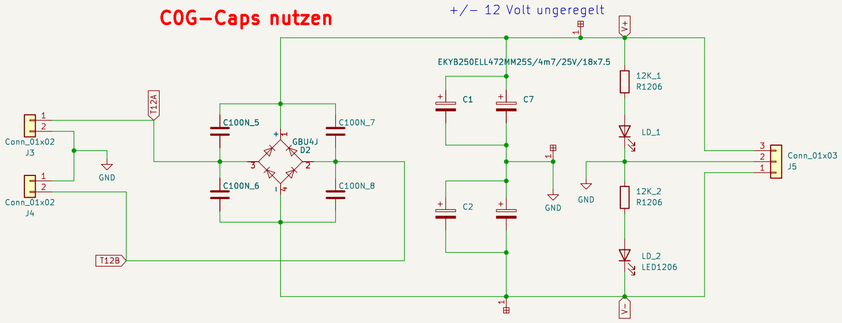

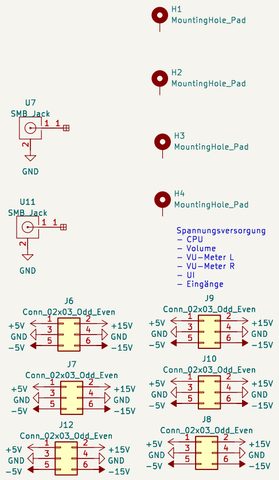

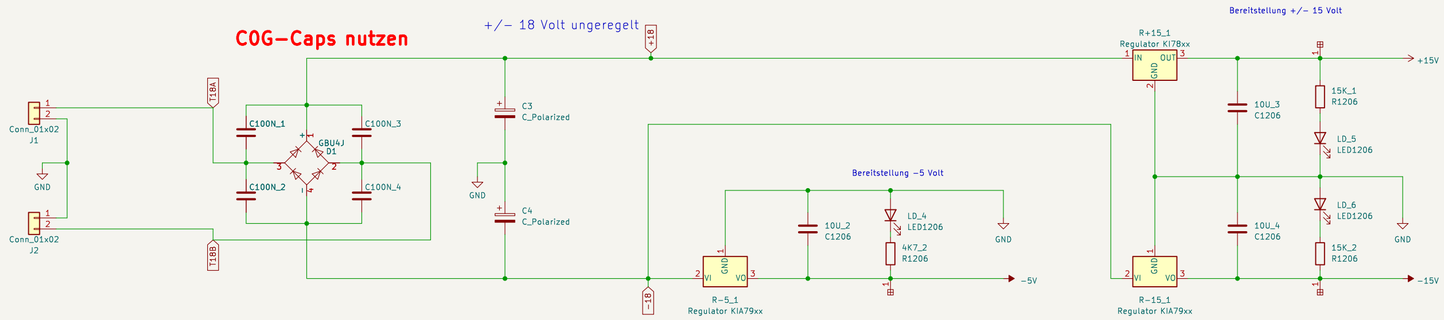

Isolation beachten!
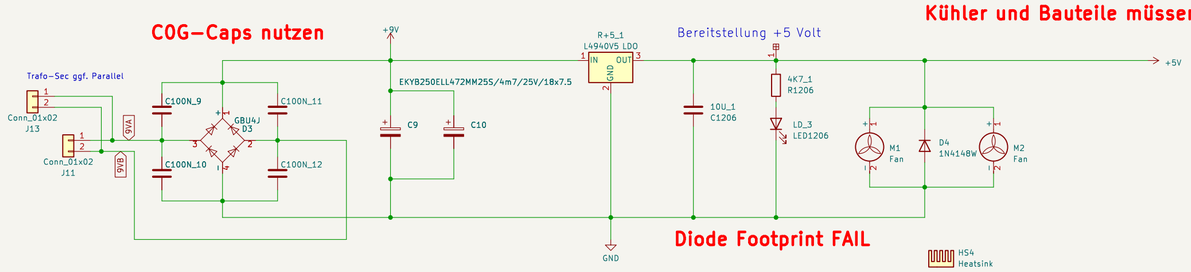
Kühler und Bauteile müssen gut zu montieren sein.