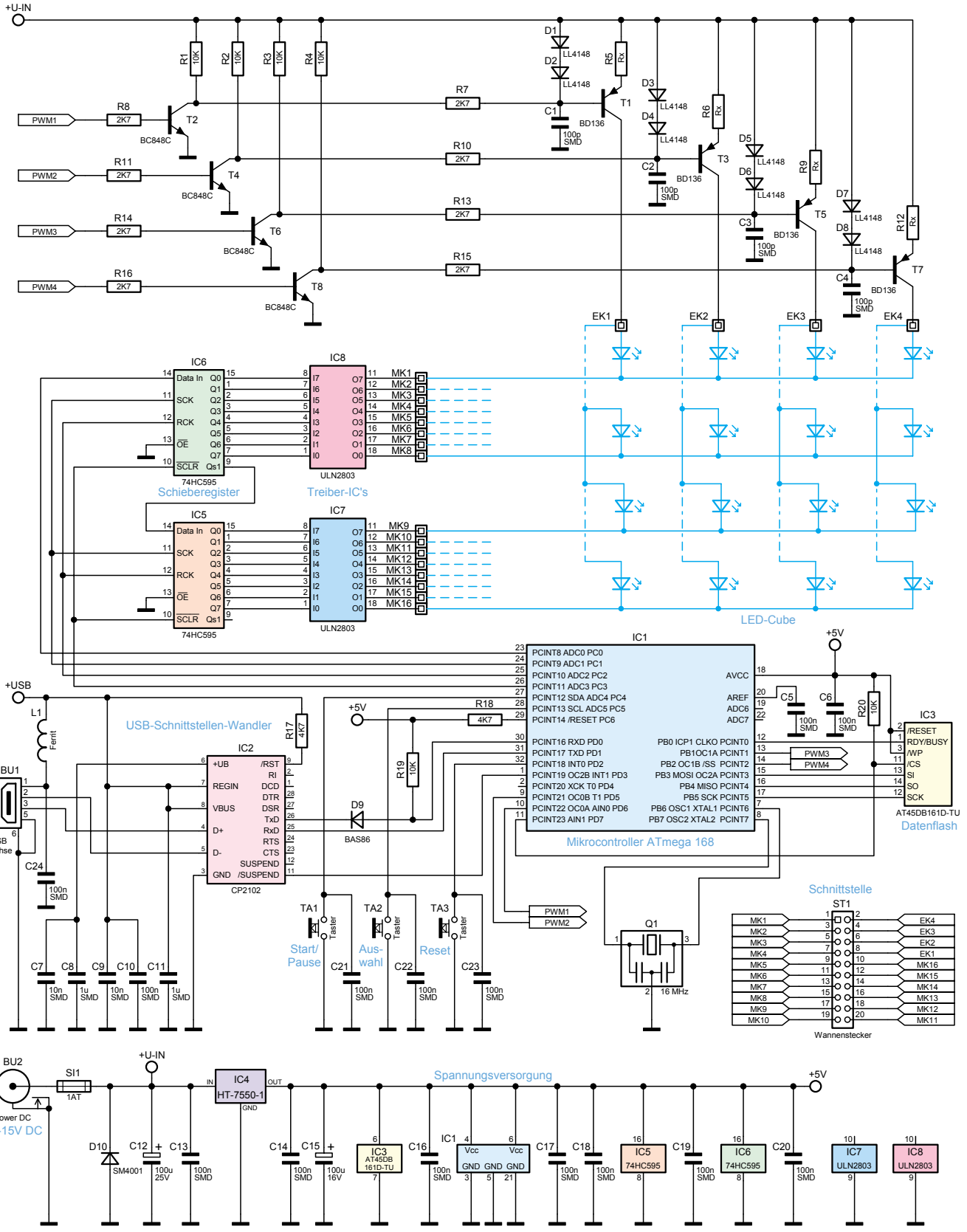

Bild 3: Die Gesamtschaltung des LED-Cubes