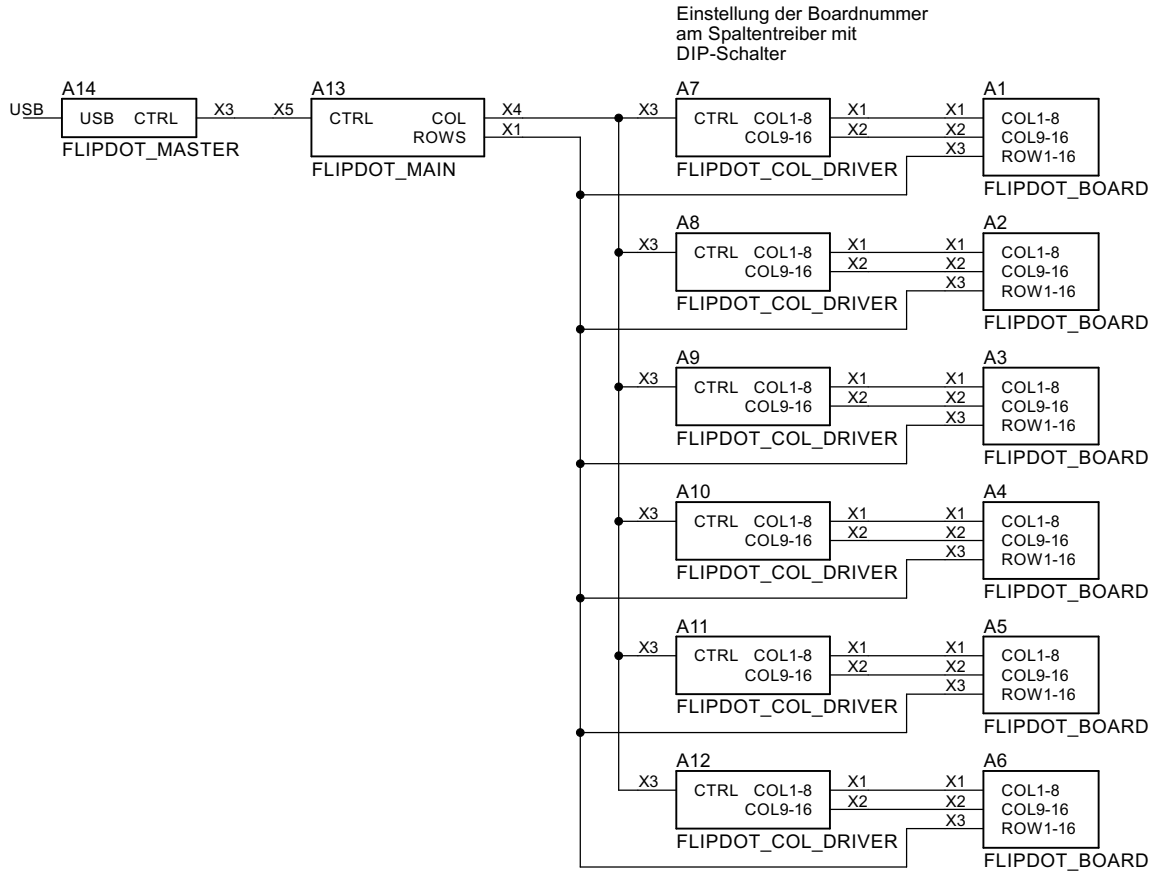

Uebersicht

26.09.2023 21:04:00

Sheet: 1/1