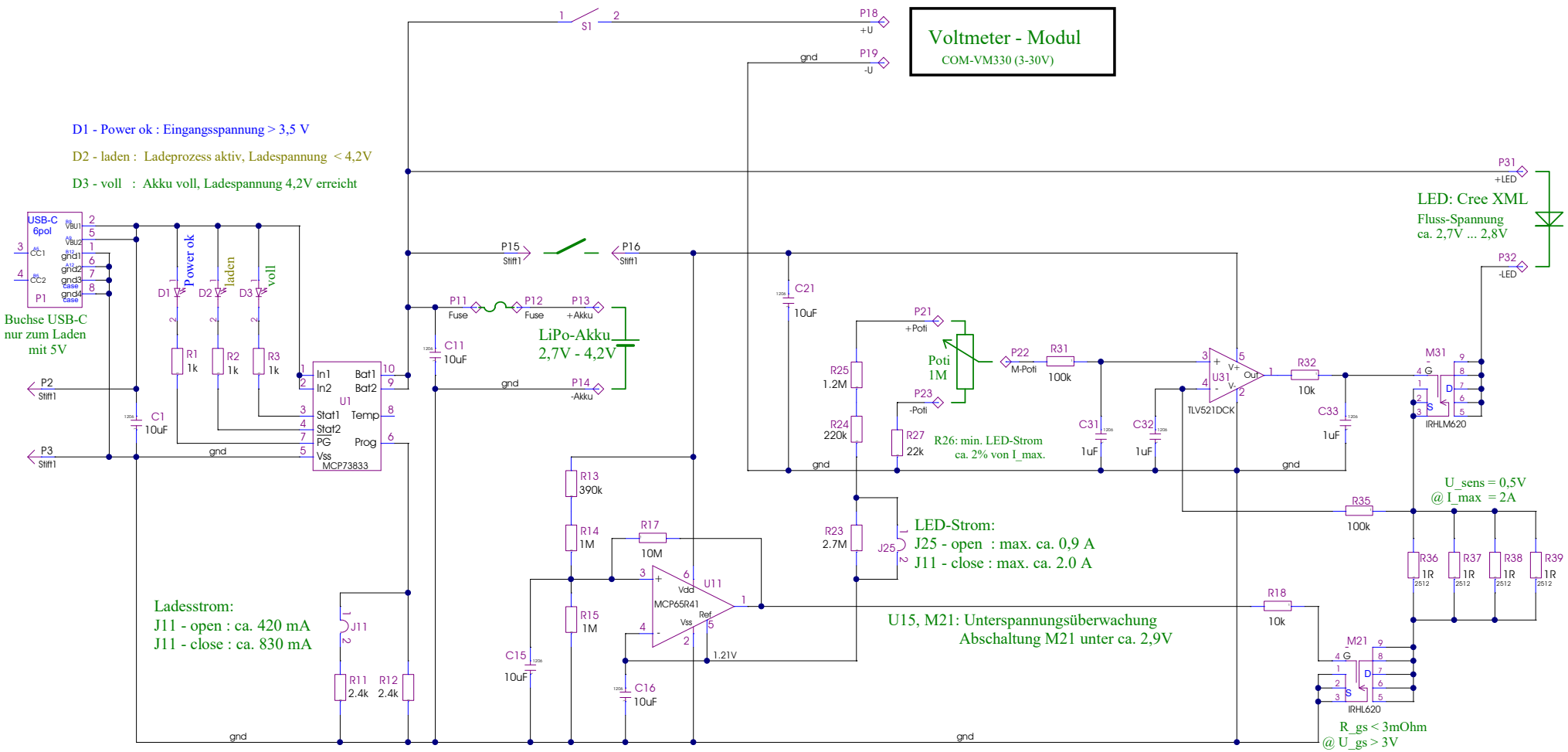

Taschenlampe mit Cree XML und LithiumAkku 18650