Mechanische Daten	
Abmaße (L x B x H)	ca. 100 mm x 90 mm x 15mm
Masse	ca. 70 g
Rastermaß	2,54 mm
Leiterplattenmaterial:	FR8, 1,5 mm Dicke, 0,35 µm Cu Auflage, zweiseitig, Lötstoppmaske, verzinnt, Dokumentationsdruck, bleifrei

Mechanical Data	
Dimensions (L X W X H)	~ 100 mm x 90 mm x 15mm
Weight	~ 70 g
Grid dimensions	2.54 mm
Printed circuit board:	FR8, 1,5 mm Thickness, 0.35 µm Cu Edition, two lines up, Soldering stop mask, tin-plated, documentation print, lead free
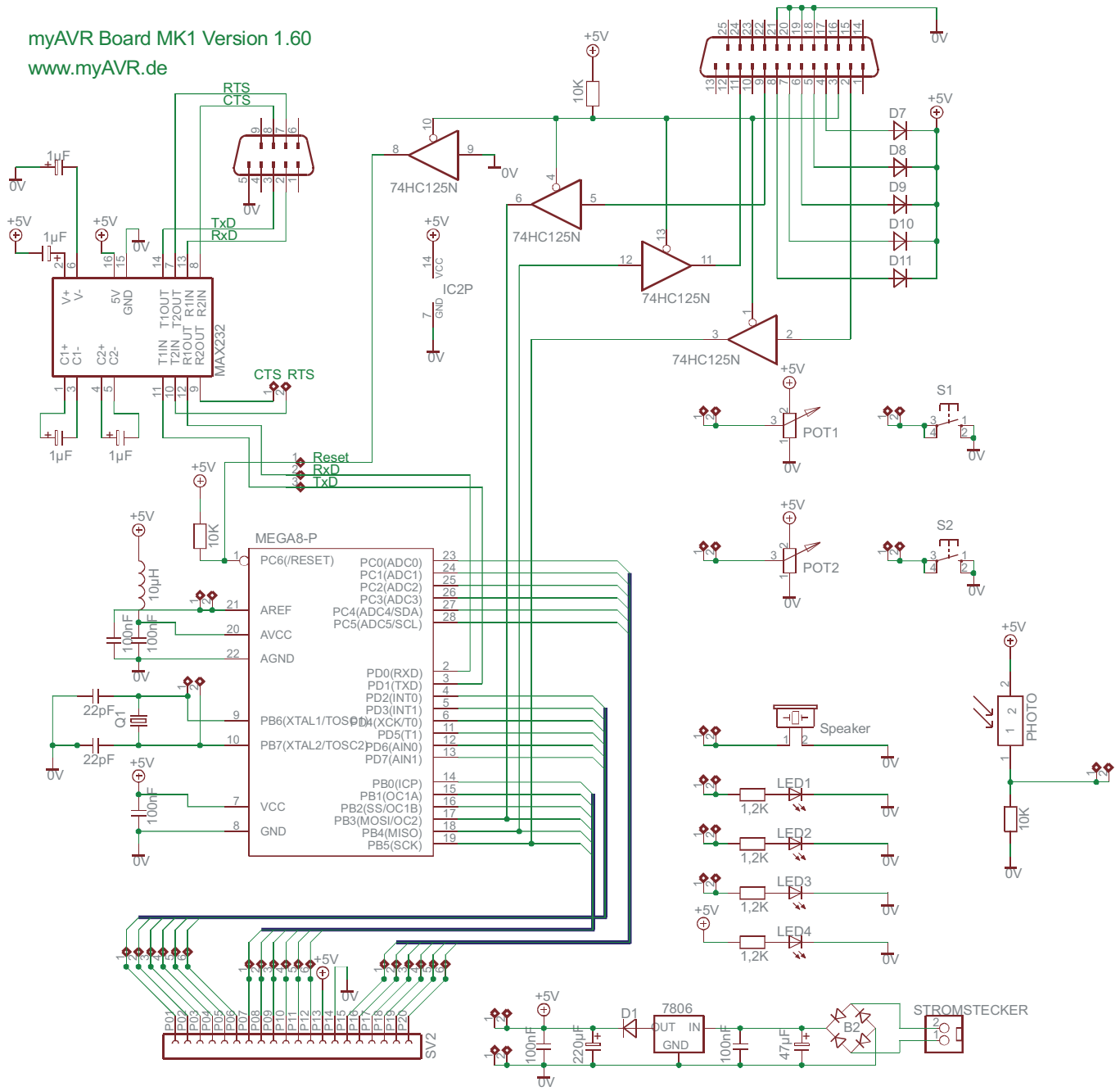
Schaltplan / Circuit diagram