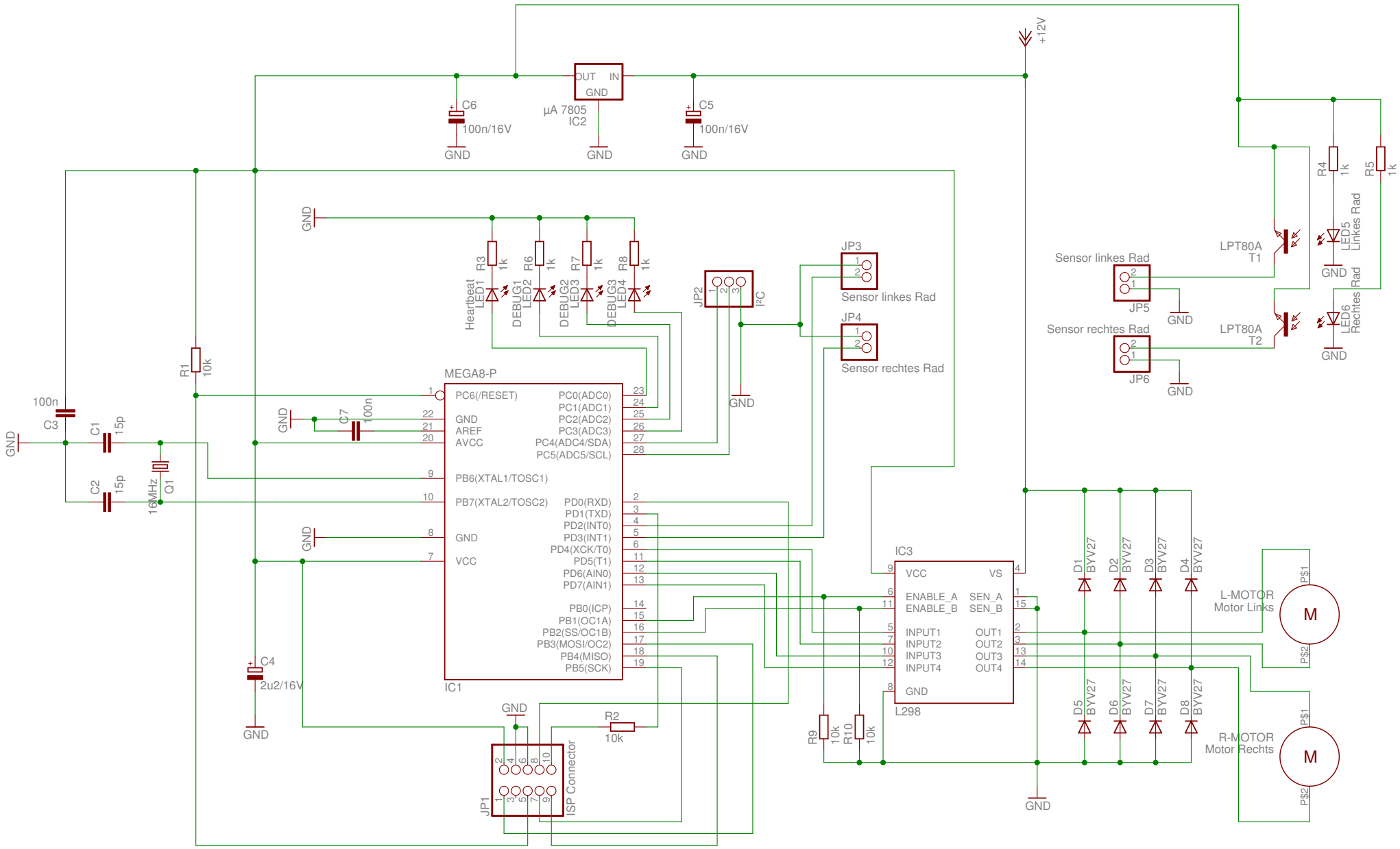

16.12.09 14:01 f=0.90 /home/lucabert/eagle/Motorensteuerung/motorensteuerung.sch (Sheet: 1/1)