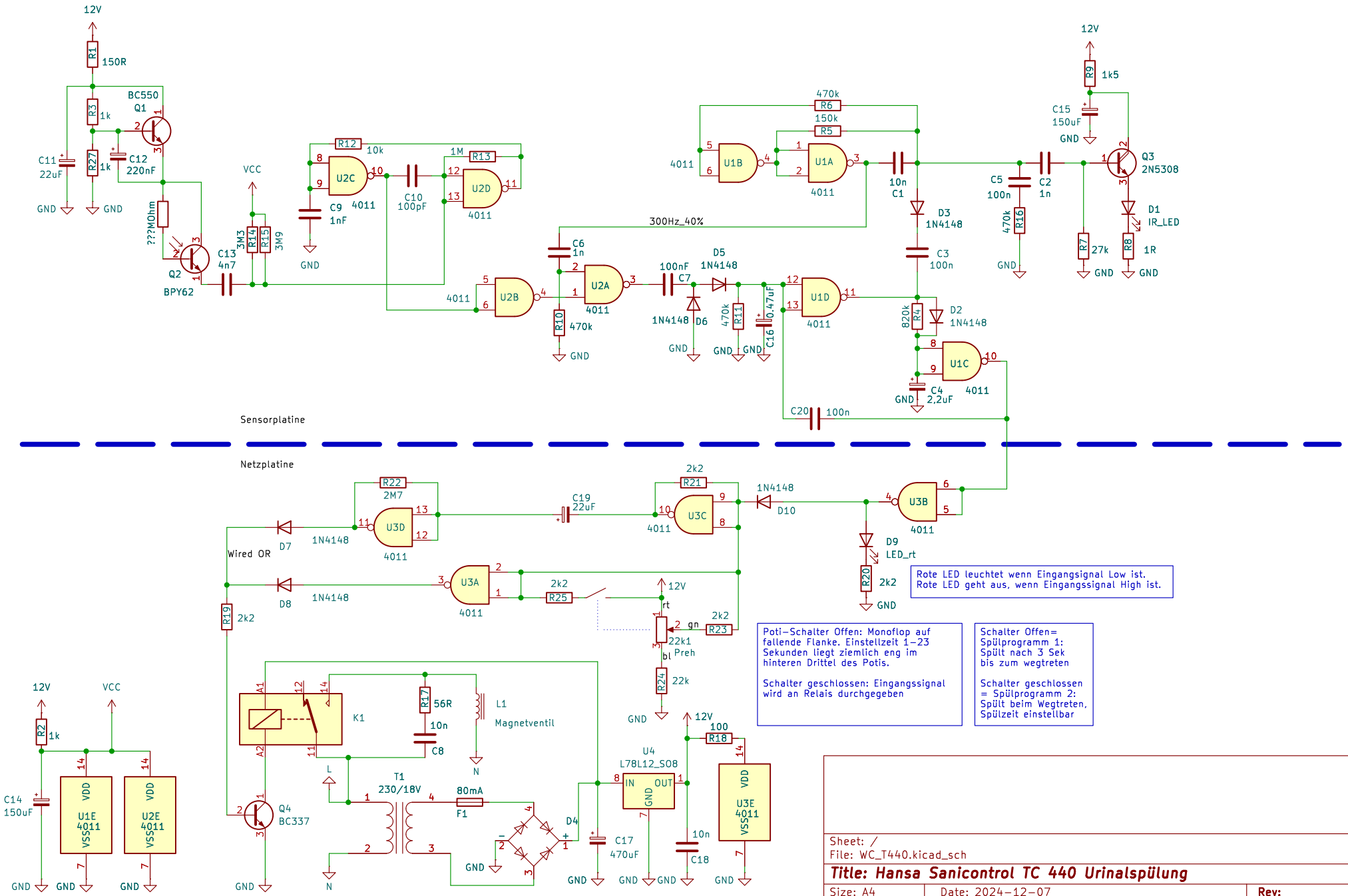
12V
R1 150R
R3 1k
BC550 Q1
R27 1k
C11 22uF
C12 220nF
GND
???MOhm
Q2 BPY62
C13 4n7
VCC
R14 3M3
R15 3M9
R12 10k
U2C 4011
C9 1nF
C10 100pF
1M R13
U2D 4011
U2B 4011
C6 1n
U2A 4011
R10 470k
300Hz_40%
100nF C7
D5 1N4148
1N4148 D6
470k R11
0.47uF C16
U1D 4011
470k R6
150k R5
U1B 4011
U1A 4011
10n C1
D3 1N4148
C3 100n
820k R4
D2 1N4148
U1C 4011
C4 2,2uF
C20 100n
C5 100n
C2 1n
470k R16
R9 1k5
C15 150uF
Q3 2N5308
D1 IR_LED
R7 27k
R8 1R
Sensorplatine
Netzplatine
R22 2M7
U3D 4011
D7 1N4148
Wired OR
D8 1N4148
R19 2k2
C19 22uF
R21 2k2
U3C 4011
1N4148 D10
U3B 4011
D9 LED_rt
R20 2k2
U3A 4011
R25 2k2
R23 2k2
22k1 Preh
R24 22k
K1
R17 56R
10n C8
L1 Magnetventil
T1 230/18V
80mA F1
Q4 BC337
D4
C17 470uF
U4 L78L12_SO8
IN OUT GND
R18 100
10n C18
U3E 4011
R2 1k
C14 150uF
U1E 4011
U2E 4011
VDD VSS
Rote LED leuchtet wenn Eingangssignal Low ist.
Rote LED geht aus, wenn Eingangssignal High ist.
Poti-Schalter Offen: Monoflop auf fallende Flanke. Einstellzeit 1-23 Sekunden liegt ziemlich eng im hinteren Drittel des Potis.
Schalter geschlossen: Eingangssignal wird an Relais durchgegeben
Schalter Offen= Spülprogramm 1: Spült nach 3 Sek bis zum wegtreten
Schalter geschlossen = Spülprogramm 2: Spült beim Wegtreten, Spülzeit einstellbar
Sheet: /
File: WC_T440.kicad_sch
Title: Hansa Sanicontrol TC 440 Urinalspülung
Size: A4
Date: 2024-12-07
Rev:
KiCad E.D.A. 8.0.6
Id: 1/1