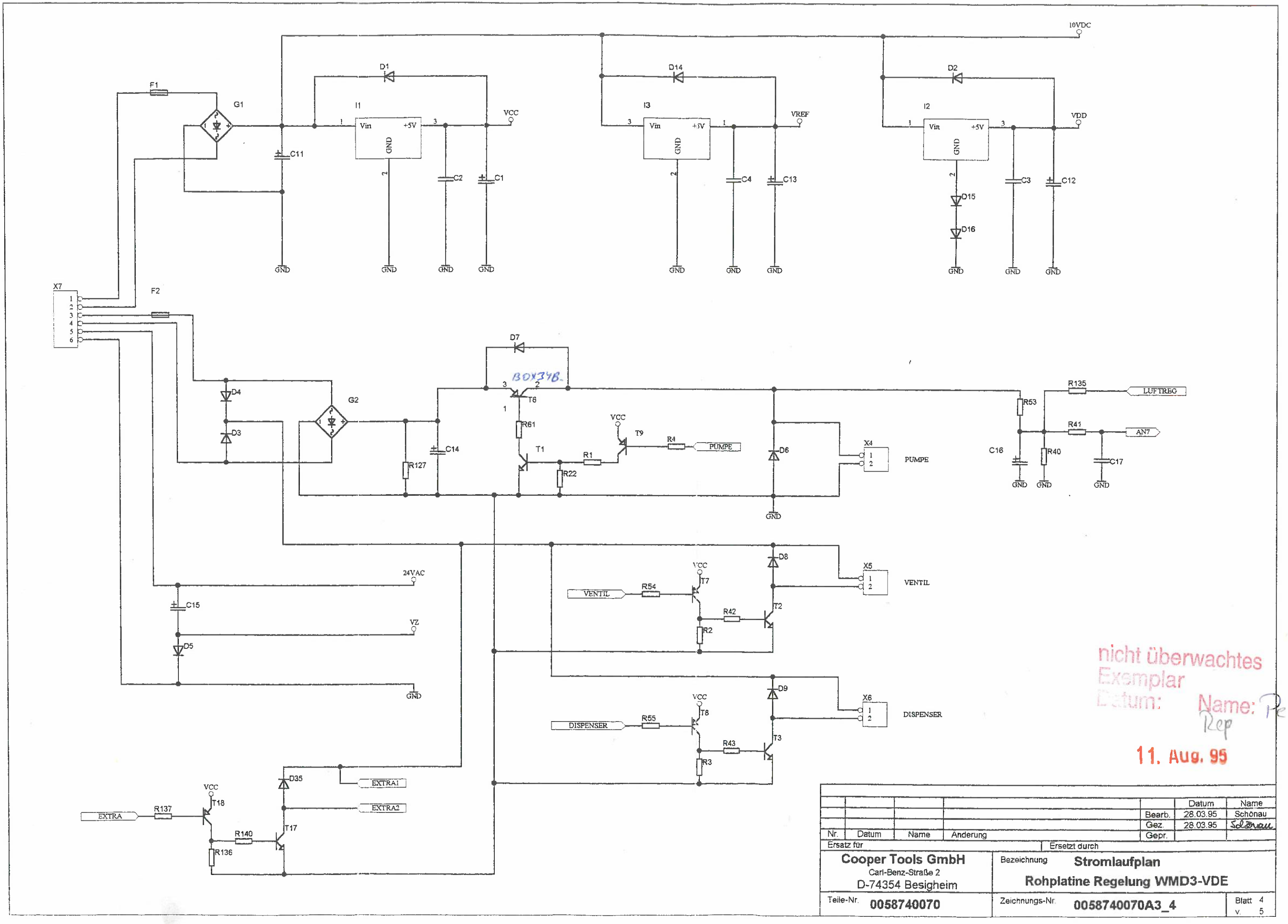

nicht überwachtes Exemplar
Datum: 11. Aug. 95
Name: Pe Rep

					Datum	Name
				Bearb.	28.03.95	Schönau
				Gez.	28.03.95	Schönau
Nr.	Datum	Name	Änderung	Gepr.		

Ersatz für | Ersetzt durch

Cooper Tools GmbH
Carl-Benz-Straße 2
D-74354 Besigheim

Bezeichnung **Stromlaufplan**
Rohplatine Regelung WMD3-VDE

Teile-Nr. **0058740070**

Zeichnungs-Nr. **0058740070A3_4**

Blatt 4
v. 5