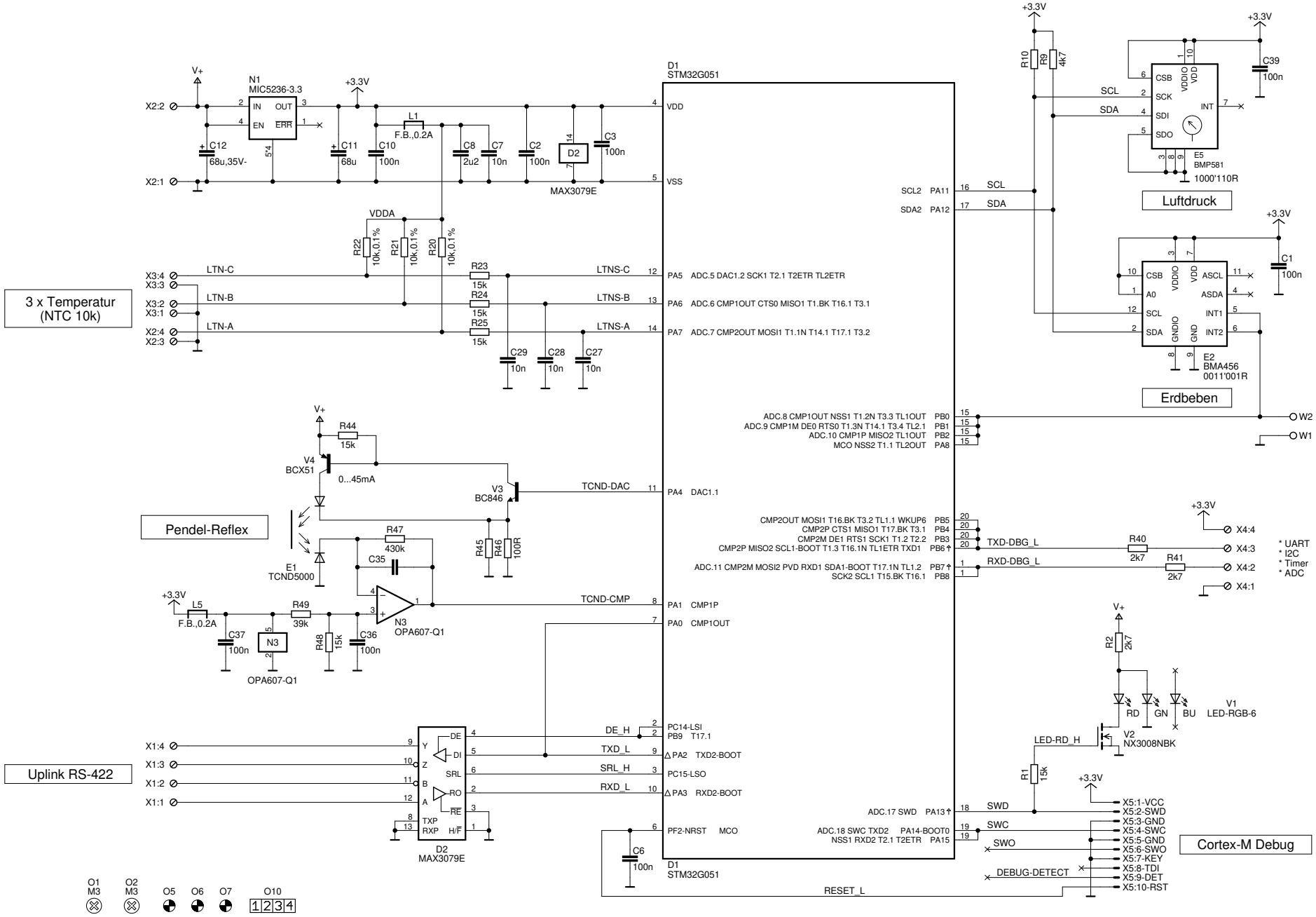

Leiterplatte: PENSOR REV.- not saved!

				Datum	2025-03-21	Verw. für			Schaltplan Pendellogger			=	
				Bearb.	bauformb							+	
				Gepr.						Ausg.	01		Blatt 01
Zu.	Änderung	Datum	Name	Norm		Urspr.	Ers.f.	Ers.d.		Datum			01 Bl.